Partnership. With Guarantee.

Filter z aktivnim ogljem 1/4" do 1/2"
Serija FI01-AC



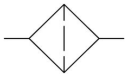

Konstrukcija	Filter z aktivnim ogljem, Plastična posoda z zaščitno košaro
Funkcija	Filtriranje stisnjenega zraka, za filtriranje plinastih nečistoč
Razredi kakovosti	Trdni delci 1, Olje 1 v skladu z ISO 8573-1, preostala vsebnost olja <0,005mg/m³
Filtrirni vložek	aktivno oglje
Priključek	G1/4"...G1/2" po ISO228/1
Materiali	Ohišje acetalna smola (POM), Navojni priključki Medenina, Posoda za kondenzat Poliamid, Zaščitna košara PE, Tesnila NBR
Medij	Stisnjen zrak
Temperatura medija	+5...+50°C
Temperatura okolice	+5...+50°C
Vhodni tlak	0...16bar oziroma 0...12,5bar glasno tabela
Smer pretoka	je označeno s puščico
Način pritrditve	Vgradnja v cevni sistem ali Stenska pritrditev
Položaj vgradnje	navpično, Posoda za kondenzat navzdol
Navodilo za uporabo	Predvezava standardnega filtra in mikrofiltra je potrebna. Ob zagonu naprave je treba tlak počasi povečevati, da se filtrirni vložki ne poškodujejo.. Priporočena menjava filtrirnega elementa: 2000 Obratovalne ure ali 1/2 leto

Naročniški ključ

	FI01	-	14	H	-	AC
	G1/4"		14			
	G3/8"		38			
Priključek	G1/2"		12			
Pretok	Standardno (Pustite prazno)					
	visoka pretočna zmogljivost			H		
Filtrirni vložek	Vložek filtra z aktivnim ogljem					AC

+43 512 52076
austria@stasto.eu
© STASTO Automation KG

Mere risbe

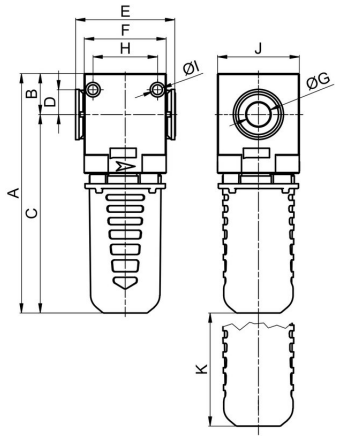

Priključek G	Pretok pri 6,3 bar* [Nl/min]	maks. vhodni tlak [bar]	A	B	C	D	E	F	H	I	J	K	Teža [pribl. kg]	Tip
G1/4"	570	16	124,8	20	104,7	11	-	42	30÷32	4,5	42	55	0,1	FI01-14-AC
G3/8"	1400	12,5	153,3	26,1	127,2	15,8	63	52	41	5,5	52	83	0,2	FI01-38-AC
G1/2"	1400	12,5	185,3	31,5	153,7	17,4	75,5	63	40÷50	5,5	63	83	0,3	FI01-12H-AC

*Pretok pri vstopnem tlaku 6,3bar in padcu tlaka 0,2bar

Diagrami pretoka

FI01-14-AC

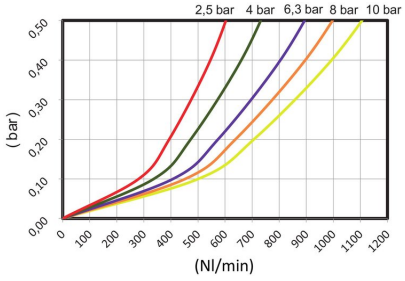

FI01-38-AC

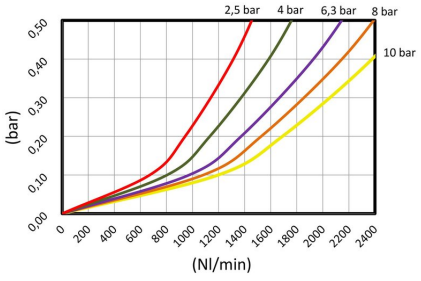

FI01-12H-AC

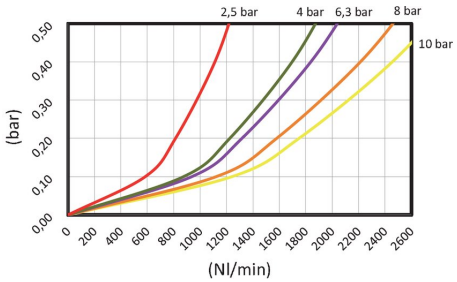

Ilustracije nezavezujoče
Pridržujemo si pravico do konstrukcijskih, dimenzijskih in materialnih sprememb

+43 512 52076
austria@stasto.eu
© STASTO Automation KG