2/2-Potni koaksialni elektromagnetni ventil - neposredno krmiljen
Serija CVT/CVF-32

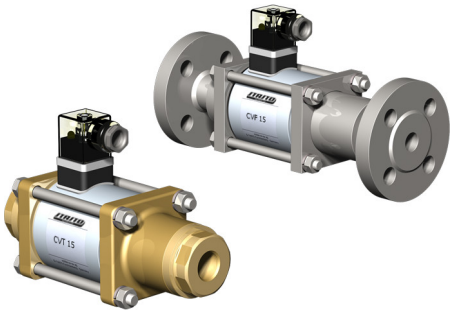

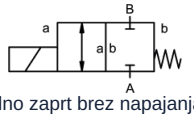

normalno zaprt brez napajanja (NC)

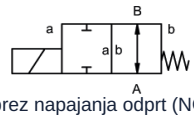

brez napajanja odprt (NO)

Konstrukcija	2/2-potni koaksialni elektromagnetni ventil, neposredno krmiljen, normalno zaprt brez napajanja ali brez napajanja odprt
Način delovanja	razbremenjen tlaka, z vzmetnim vračanjem
Nazivni premer	DN 32mm
Priključek	CVT: G11/4"...G11/2", CVF: Prirobnice PN16/40//64/100, Posebne prirobnice in -navoji na zahtevo
Tlačno območje	0...16, 0...40, 0...63 ali 0...100bar
Protitlak	P2 > P1, dobavljivo (maks. 16bar)
Materiali	izbirno Telo Medenina, Medenina, ponikljana, nikljano jeklo, Pocinkano jeklo, brez barvnih kovin ali Nerjavno jeklo Sedež ventila Plastika na kovini, Tesnilni materiali NBR, PTFE, FKM, CR, EPDM Podatki o materialih izvedb se nanašajo izključno na priključne dele ventila, ki so v stiku z medijem
Mediji	plinast - tekoče - visoko viskozen - želatinast - onesnaženo
Smer pretoka	A → B, v skladu z označbo, (Posebna izvedba izmenično maks. 16bar)
Način pritrditve	Vgradnja v tog cevovodni sistem, pritrdilni kotnik na zahtevo
Položaj vgradnje	poljubno
Vakuum Stopnja puščanja	< 10^{-6} mbar*l*s $^{-1}$
Kv-vrednost	14,1m³/h
Preklopni cikli	120/min.
Preklopni čas	VKLOPEN 440ms, ZAPRTO 250ms
Temperatura medija	-20...+100°C (Posebna izvedba -40...+160°C)
Temperatura okolice	-20...+80°C
Prevzemi	na zahtevo LR/GL/EN10204
Teža	CVT 13,5kg, CVF 17,5kg
Opcije	Preizkusi – vakuum s certifikatom, Končno stikalo induktivno (Zapiralni ventil PNP- Icomatic/Balluf), Končno stikalo induktivno NAMUR (+ Preklopni ojačevalnik), Končno stikalo mehansko (Preklopni kontakt), Izvedba ATEX, dušeno zapiranje, Ročna zasilna aktivacija

+43 512 52076
austria@stasto.eu
© STASTO Automation KG

Vrsta napetosti	Izmenična in enosmerna napetost
Standardna napetost	230V/40-60Hz, 24VDC, dovoljeno nihanje napetosti ±10%
Posebne napetosti	na zahtevo
Magnetni sistem	DC Enosmerni magnetni ventil, AC Enosmerni magnet z integriranim usmernikom (nad 100°C z ločenim usmernikom)
Izolacijski razred	H 180°C
Poraba toka	N-tuljava 24VDC 2,07A, 230VAC 0,28A, H-tuljava 24VDC 3,27A, 230VAC 0,44A
Delovni cikel	100 % delovni cikel (neprekinjeno obratovanje)
Stopnja zaščite	IP65 po EN 60529 pri pravilno montirani napravi vtičnici (zaščita pred vdorom prahu in brizgajočo vodo)
Obseg dobave	vključno z napravično vtičnico po EN175301-803-oblika A (prej DIN43650)-kabelski vhod M16x1,5
opcijsko	priključna omarica M16x1,5 na zahtevo
Dodatna oprema	Svetleči konektor z varistorjem
Podatki za naročanje	Nazivni premer, Priključek, Funkcija NC/NO, Obratovalni tlak, Pretok, Medij, Temperatura medija, Temperatura okolice, Nazivna napetost, Nazivna napetost Končno stikalo
Navodilo za uporabo	Tehnično dimenzioniranje ventilov se izvaja glede na medij in specifično uporabo, kar lahko povzroči odstopanja od splošnih podatkov, navedenih v podatkovnem listu, glede izvedbe, tesnilnih materialov in karakterističnih vrednosti. Pri nenatančnih ali nepopolnih podatkih za naročilo oziroma podatkih o uporabi obstaja nevarnost napačne tehnične dimenzioniranosti ventilov za želeni namen uporabe. To lahko povzroči, da so fizikalne in/ali kemijske lastnosti uporabljenih materialov ali tesnil za predvideni namen uporabe nezadostne.

Dimenzije

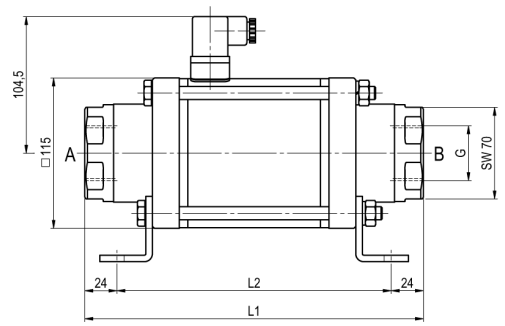

CVT-32 Funkcija NC

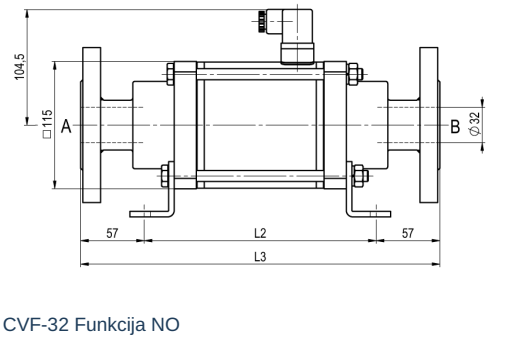

CVF-32 Funkcija NO

Vgradne dolžine	L1	L2	L3
Standardno, ATEX Cone 2, 22	258	210	324
ATEX Cone 1, 21	258	210	324
Standardno, ATEX Cone 2, 22, z 1/2 induktivnima končnima stikaloma	299	251	365
ATEX Cone 1, 21, z 1/2 induktivnima končnima stikaloma	299	251	365
Standardno, ATEX Cone 2, 22, ročna zasilna izvedba (Hd) Hd z 1/2 ind. končnima stikaloma	299	251	365
ATEX Cone 1, 21, ročna zasilna izvedba (Hd) Hd z 1/2 ind. končnima stikaloma	299	251	365
z mehanskimi končnimi stikali	299	251	365

Prirobnica PN	DIN	ØD	Øk	Ød
16	EN 1092-1	140	100	18
40	EN 1092-1	140	100	18
100	EN 1092-1	155	110	22

Montažni kotniki je treba naročiti ločeno

+43 512 52076
austria@stasto.eu

© STASTO Automation KG

Električni priključki



DIN EN 175301-803

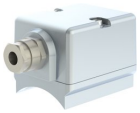

priključna omarica



Vtič oblike A
DIN EN 175301-803

Končno stikalo



Icomatic Plastična izvedba
M12x1, DC 10 - 60V
AC 15 - 250V
-25...+85°C



Balluff Kovinska izvedba
M12x1, DC 10 - 30V
-25...+70°C

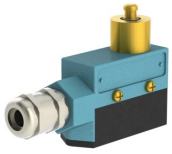

Honeywell
Preklopni kontakt

Slike niso zavezujoče
Pridržujemo si pravico do sprememb konstrukcije, mer in materialov

+43 512 52076
austria@stasto.eu
© STASTO Automation KG