Partnership. With Guarantee.

2/2 - Putni koaksijalni elektromagnetni ventil - direktno upravljan
Serija CVT/CVF-32

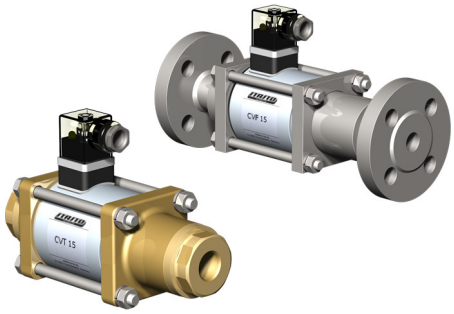

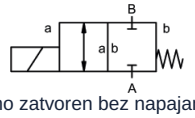

normalno zatvoren bez napajanja (NC)

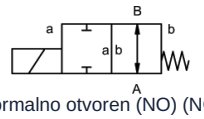

normalno otvoren (NO) (NO)

Konstrukcija	2/2 - putni koaksijalni elektromagnetni ventil, direktno upravljan, normalno zatvoren bez napajanja ili normalno otvoren (NO)
Princip rada	rasterećen pritiska, sa povratom oprugom
Nazivni prečnik	DN 32mm
Priključak	CVT: G11/4"...G11/2", CVF: Prirubnice PN16/40//64/100, Specijalne prirubnice i -navoji na zahtev
Opseg pritiska	0...16, 0...40, 0...63 ili 0...100bar
Protivpritisak	P2 > P1, dostupno (maks. 16bar)
Materijali	opciono Telo Mesing, Niklovani mesing, Niklovani čelik, Pocinčani čelik, bez obojenih metala ili Nerđajući čelik Sedište ventila Plastika na metalu, Materijali zaptivki NBR, PTFE, FKM, CR, EPDM Podaci o materijalima izvedbi odnose se isključivo na priključne delove ventila koji dolaze u kontakt sa medijumom
Mediji	gasovit - tečno - visokoviskozan - želatinozno - zaprljan
Smer protoka	A → B, prema oznaci, (Specijalna izvedba naizmenično maks. 16bar)
Način pričvršćivanja	Ugradnja u kruti cevovodni sistem, Montažni ugao na zahtev
Položaj ugradnje	proizvoljno
Vakuum Stopa curenja	< 10 $^{-6}$ mbar*l*s $^{-1}$
Kv vrednost	14,1m³/h
Preklopni ciklusi	120/min.
Vreme preklapanja	UKLJUČENO 440ms, ZATVORENO 250ms
Temperatura medijuma	-20...+100°C (Specijalna izvedba -40...+160°C)
Temperatura okoline	-20...+80°C
Prijemne kontrole	na zahtev LR/GL/EN10204
Težina	CVT 13,5kg, CVF 17,5kg
Opcije	Ispitivanja-vakuum sa sertifikatom, Krajnji prekidač induktivno (Normalno zatvoren (NC) PNP-Icomatic/Balluf), Krajnji prekidač induktivno NAMUR (+ Prekidačko pojačalo), Krajnji prekidač mehanički (Preklopni kontakt), Izvedba ATEX, prigušeno zatvaranje, Ručna pomoćna aktivacija

+381 11 2399521
balkan@stasto.eu
© STASTO Automatizacija d.o.o.

Vrsta napona	Naizmenični i jednosmerni napon
Standardni napon	230V/40-60Hz, 24VDC, dozvoljeno odstupanje napona ±10%
Specijalni naponi	na zahtev
Magnetni sistem	DC Jednosmerni elektromagnet, AC Jednosmerni elektromagnet sa integrisanim ispravljačem (preko 100°C sa odvojenim ispravljačem)
Klasa izolacije	H 180°C
Potrošnja struje	N-zavojnica 24VDC 2,07A, 230VAC 0,28A, H-zavojnica 24VDC 3,27A, 230VAC 0,44A
Radni ciklus	100% radni ciklus (kontinuirani rad)
Stepen zaštite	IP65 prema EN 60529 pri pravilno montiranoj uređajnoj utičnici (zaštita od prodora prašine i mlazne vode)
Sadržaj isporuke	uklj. utičnicu uređaja prema EN175301-803-Obrazac A (ranije DIN43650)-Ulaz kabla M16x1,5
opciono	Priključna kutija M16x1,5 na zahtev
Dodatna oprema	Svetleći konektor sa varistorom
Podaci za naručivanje	Nazivni prečnik, Priključak, Funkcija NC/NO, Radni pritisak, Protok protoka, Medij, Temperatura medijuma, Temperatura okoline, Nazivni napon, Nazivni napon Krajnji prekidač
Napomena za primenu	Tehničko dimenzionisanje ventila vrši se specifično za medijum i primenu, što može dovesti do odstupanja od opštih podataka navedenih u tehničkom listu u pogledu izvedbe, zaptivnih materijala i karakterističnih vrednosti. Kod netačnih ili nepotpunih podataka za naručivanje odnosno podataka o primeni postoji opasnost od pogrešnog tehničkog dimenzionisanja ventila za željenu namenu upotrebe. Ovo može imati za posledicu da fizička i/ili hemijska svojstva upotrebljenih materijala ili zaptivki nisu dovoljna za predviđenu namenu upotrebe.

Dimenzije

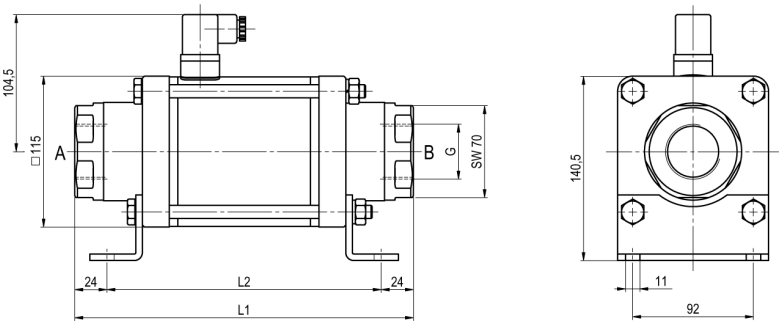

CVT-32 Funkcija NC

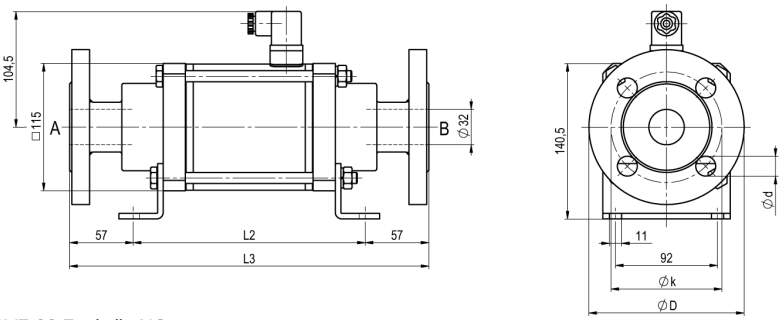

CVF-32 Funkcija NO

Građevinske dužine	L1	L2	L3
Standardno, ATEX Zone 2, 22	258	210	324
ATEX Zone 1, 21	258	210	324
Standardno, ATEX Zone 2, 22, sa 1/2 induktivnim krajnjim prekidačima	299	251	365
ATEX Zone 1, 21, sa 1/2 induktivnim krajnjim prekidačima	299	251	365
Standardno, ATEX Zone 2, 22, Ručna izvedba za hitno zaustavljanje (Hd) Hd sa 1/2 ind. krajnjim prekidačima	299	251	365
ATEX Zone 1, 21, Ručna izvedba za hitno zaustavljanje (Hd) Hd sa 1/2 ind. krajnjim prekidačima	299	251	365
sa mehaničkim krajnjim prekidačima	299	251	365

Prirubnica PN	DIN	ØD	Øk	Ød
16	EN 1092-1	140	100	18
40	EN 1092-1	140	100	18
100	EN 1092-1	155	110	22

Montažni ugaonici se naručuju zasebno

+381 11 2399521
balkan@stasto.eu

© STASTO Automatizacija d.o.o.

Električni priključci



DIN EN 175301-803

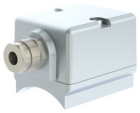

Priključna kutija



Konektor Form A
DIN EN 175301-803

Krajnji prekidač



Icomatic Plastična izvedba
M12x1, DC 10 - 60V
AC 15 - 250V
-25...+85°C



Balluff Metalna izvedba
M12x1, DC 10 - 30V
-25...+70°C

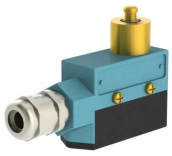

Honeywell
Preklopni kontakt

Ilustracije nisu obavezujuće
Zadržavamo pravo na konstruktivne, dimenzione i promene materijala.

+381 11 2399521
balkan@stasto.eu
© STASTO Automatizacija d.o.o.