Partnership. With Guarantee.

2/2Cestný koaxiální elektromagnetický ventil - přímo ovládaný
Série CVT/CVF-32

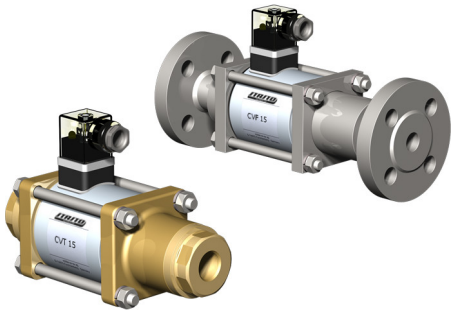

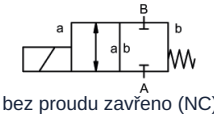

bez proudu zavřeno (NC)

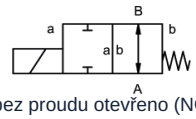

bez proudu otevřeno (NO)

Konstrukční provedení	2/2cestný koaxiální elektromagnetický ventil, přímo ovládaný, bez proudu zavřeno nebo bez proudu otevřeno
Princip činnosti	odlehčený od tlaku, s pružinovým návratem
Jmenovitá světlost	DN 32mm
Připojení	CVT: G11/4"...G11/2", CVF: Příruby PN16/40//64/100, Speciální příruby a závity na vyžádání
Tlakový rozsah	0...16, 0...40, 0...63 nebo 0...100bar
Protitlak	P2 > P1, dostupné (max. 16bar)
Materiály	volitelně Těleso Mosaz, Poniklovaná mosaz, Poniklovaná ocel, Pozinkovaná ocel, bez neželezných kovů nebo Nerezová ocel Ventilové sedlo Plast na kovu, Těsnicí materiály NBR, PTFE, FKM, CR, EPDM Údaje o materiálu provedení se vztahují výhradně na připojovací části ventilu, které přicházejí do styku s médiem
Média	plynný - kapalný - vysoce viskózní - gelovitý - znečištěný
Směr průtoku	A → B, dle označení, (Speciální provedení střídavý max. 16bar)
Způsob upevnění	Montáž do pevného potrubního systému, Montážní úhelník na vyžádání
Montážní poloha	libovolně
Vakuum Míra úniku	< 10 $^{-6}$ mbar*l*s $^{-1}$
Hodnota Kv	14,1m³/h
Spínací cykly	120/min.
Doba spínání	ZAPNUTO 440ms, ZAVŘENO 250ms
Teplota média	-20...+100°C (Speciální provedení -40...+160°C)
Teplota okolí	-20...+80°C
Přejímky	na vyžádání LR/GL/EN10204
Hmotnost	CVT 13,5kg, CVF 17,5kg
Možnosti	Zkoušky – vakuum s certifikátem, Koncový spínač induktivní (Normálně zavřený (NC) PNP- Icomatic/Balluf), Koncový spínač induktivní NAMUR (+ Spínací zesilovač), Koncový spínač mechanický (Přepínací kontakt), Provedení ATEX, tlumené zavírání, Ruční nouzové ovládání

+43 512 52076
austria@stasto.eu
© STASTO Automation KG

Druh napětí	Střídavé a stejnosměrné napětí
Standardní napětí	230V/40-60Hz, 24VDC, přípustná kolísání napětí ±10%
Speciální napětí	na vyžádání
Magnetický systém	DC Stejnosměrný elektromagnet, AC Stejnosměrný magnet s integrovaným usměrňovačem (nad 100°C se samostatným usměrňovačem)
Třída izolace	H 180°C
Proudový odběr	N-cívka 24VDC 2,07A, 230VAC 0,28A, H-cívka 24VDC 3,27A, 230VAC 0,44A
Doba sepnutí	100% doba sepnutí (trvalý provoz)
Stupeň krytí	IP65 podle EN 60529 při správně namontované přístrojové zásuvce (ochrana proti vniknutí prachu a tryskající vodě)
Rozsah dodávky	včetně přístrojové zásuvky podle EN175301-803-Form A (dříve DIN43650)-Kabelový vstup M16x1,5
volitelné	Připojovací skříňka M16x1,5 na vyžádání
Přídavná zařízení	Svíticí konektor s varistorem
Objednací údaje	Jmenovitá světlost, Připojení, Funkce NC/NO, Provozní tlak, Průtokové množství, Médium, Teplota média, Teplota okolí, Jmenovité napětí, Jmenovité napětí Koncový spínač
Pokyn k použití	Technické dimenzování ventilů se provádí podle média a konkrétní aplikace, což může vést k odchylkám od obecných údajů uvedených v datovém listu, pokud jde o provedení, těsnicí materiály a charakteristické hodnoty. Při nepřesných nebo neúplných objednacích údajích, resp. údajích o použití, hrozí nebezpečí nesprávného technického dimenzování ventilů pro požadovaný účel použití.. To může mít za následek, že fyzikální a / nebo chemické vlastnosti použitých materiálů nebo těsnění jsou pro zamýšlené použití nedostatečné.

Rozměry

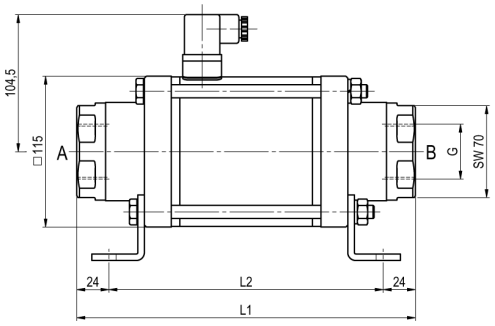

CVT-32 Funkce NC

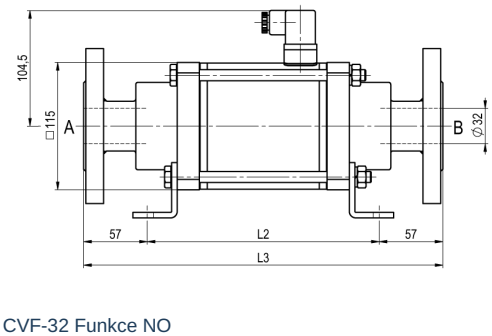

CVF-32 Funkce NO

Stavební délky	L1	L2	L3
Standardní, ATEX Zóny 2, 22	258	210	324
ATEX Zóny 1, 21	258	210	324
Standardní, ATEX Zóny 2, 22, s 1/2 indukčními koncovými spínači	299	251	365
ATEX Zóny 1, 21, s 1/2 indukčními koncovými spínači	299	251	365
Standardní, ATEX Zóny 2, 22, Ruční nouzové ovládání (Hd) Hd s 1/2 ind. koncovými spínači	299	251	365
ATEX Zóny 1, 21, Ruční nouzové ovládání (Hd) Hd s 1/2 ind. koncovými spínači	299	251	365
s mechanickými koncovými spínači	299	251	365

Příruba PN	DIN	ØD	Øk	Ød
16	EN 1092-1	140	100	18
40	EN 1092-1	140	100	18
100	EN 1092-1	155	110	22

Montážní úhelníky je nutné objednat samostatně

Elektrické přípojky



DIN EN 175301-803

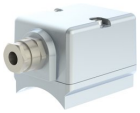

Připojovací skříňka



Konektor Form A
DIN EN 175301-803

Koncový spínač



Icomatic Plastové provedení
M12x1, DC 10 - 60V
AC 15 - 250V
-25...+85°C



Balluff Kovové provedení
M12x1, DC 10 - 30V
-25...+70°C

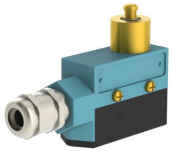

Honeywell
Přepínací kontakt

Vyobrazení nezávazné
Vyhrazujeme si právo na konstrukční, rozměrové a materiálové změny.

+43 512 52076
austria@stasto.eu
© STASTO Automation KG