Partnership. With Guarantee.

Filter z aktivnim ogljem
Serija FI03-12-AC

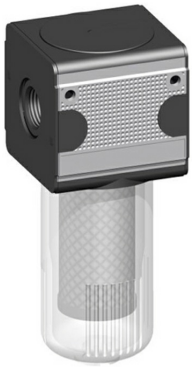

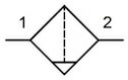

Konstrukcija	Filter z aktivnim ogljem
Funkcija	Filtriranje stisnjenega zraka, za filtriranje plinastih nečistoč
Razredi kakovosti	Trdni delci 1, Olje 1 po ISO 8573-1, preostala vsebnost olja <0,005mg/m^3
Filtrirni vložek	aktivno oglje
Priključek	G1/2" po ISO228/1
Materiali	Ohišje Cinkov tlačni liv (cinkov tlačni ulitek), Posoda za kondenzat Polikarbonat ali Kovina, Tesnilo NBR
Medij	Stisnjen zrak
Temperatura medija	z plastično posodo 0...+60°C, z kovinsko posodo 0...+60°C (z ustrezno pripravljanim stisnjenim zrakom -10...+60°C)
Temperatura okolice	z plastično posodo 0...+60°C, z kovinsko posodo -10...+60°C
Vhodni tlak	1,5...16bar oziroma 1,5...20bar glasno tabela
Smer pretoka	je označeno s puščico
Način pritrditve	Vgradnja v cevni sistem ali Stenska pritrditev s pomočjo pritrdilnega kotnika
Položaj vgradnje	navpično, Izpustni vijak spodaj
Posebna izvedba	Indikator diferenčnega tlaka
Navodilo za uporabo	Predvgradnja predfiltra in mikrofiltra je potrebna. Ob zagonu naprave je treba tlak počasi povečevati, da se filtrirni vložki ne poškodujejo.. Priporočena menjava filtrirnega elementa: 1000 Obratovalne ure ali 1/2 leto

Tipski ključ

		FI03 - 12 - M - AC
Priključek	1/2"	12
Posoda	Plastična posoda (Pustite prazno)	
	Plastična posoda z zaščitno košaro	P
	Kovinska posoda	M
Filtrirni vložek	aktivno oglje	AC

+43 512 52076
austria@stasto.eu
© STASTO Automation KG

Mere risbe

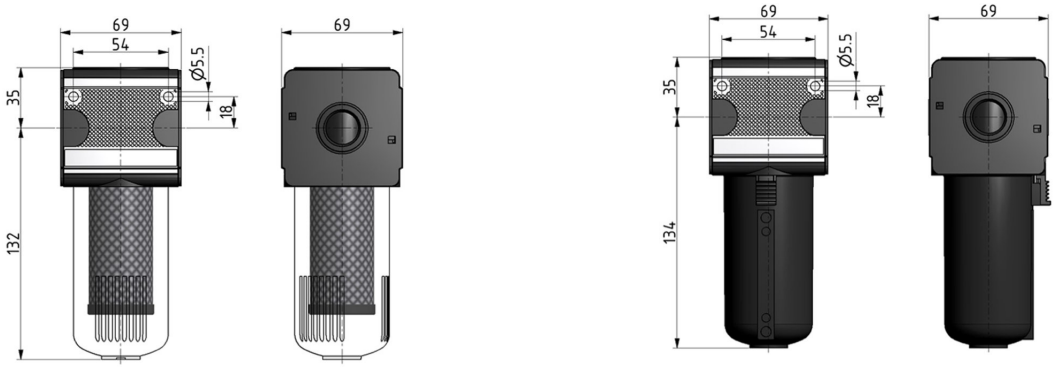

z kovinsko posodo

Priključek	Pretok pri 6bar* [Nl/min]	maks. vhodni tlak [bar]	Tip
G1/2"	1250	16	FI03-12-AC
G1/2"	1250	16	FI03-12-P-AC
G1/2"	1250	20	FI03-12-M-AC
*Pretok pri vstopnem tlaku 6bar in padcu tlaka 0,2bar			

Diagram pretoka

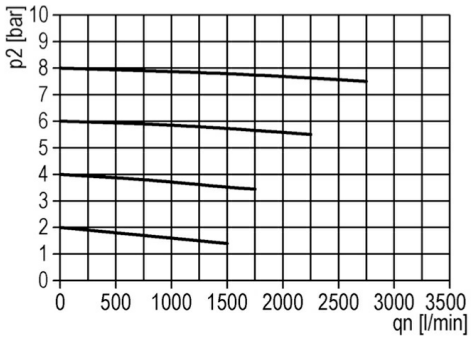

Dodatna oprema

Oznaka	Tip
Zadrževalni kot (kompletno)	MMB03-12/34

Ilustracije nezavezujoče
Pridržujemo si pravico do konstrukcijskih, dimenzijskih in materialnih sprememb