Kugelhähne aus Messing
Serie BA878

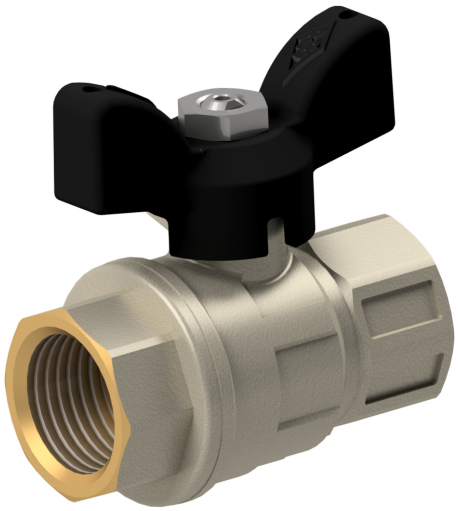

Bauart	Durchgangshahn mit schwimmender Kugel, voller Durchgang
Anschluss	G1/2"...G1" nach ISO228/1
Werkstoffe	Gehäuse Messing CW617N vernickelt, Kugel Messing CW617N hartverchromt, Kugeldichtung PTFE, Spindeldichtung PTFE nachstellbar/NBR, Drehgriff Aluminium schwarz beschichtet
Befestigungsart	Einbau in starres Leitungssystem
Einbaulage	beliebig
Einsatzbereich	Gase und Flüssigkeiten der Gruppe 2 entsprechend PED 2014/68/EU, die die verwendeten Werkstoffe nicht angreifen.
Mediumstemperatur	-20...+160°C
Betriebsdruck	Vakuum max. 10^{-3} Torr bis Nenndruck laut Tabelle für Betriebstemperaturen bis 80°C. Zulässiger Betriebsdruck für höhere Temperaturen siehe Druck-Temperaturdiagramm.
Betätigung	durch 90°-Drehung des Griffes

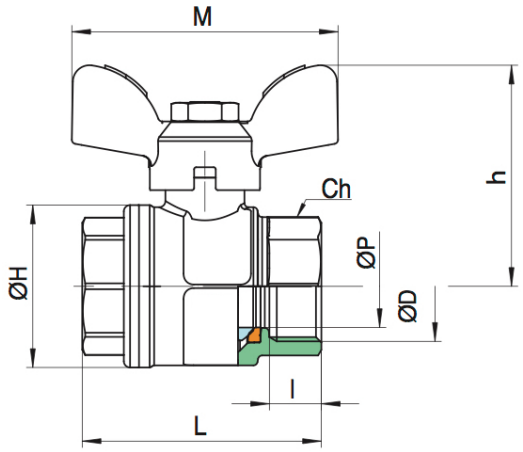

Anschluss	Nennweite DN[mm]	PN [bar]	CH	h	H	l	M	L	P	Kv-Wert [m^3/h]	Gewicht [ca. kg]	Typ
G1/2"	15	40	25	33	28,5	11	50	46,5		16,3	0,13	BA878-1/2"
G3/4"	20	40	31	36	36	12	50	53		29,5	0,2	BA878-3/4"
G1"	25	40	37,5	43	43,5	14	60	63,5		43	0,33	BA878-1"

Druck-Temperatur-Diagramm

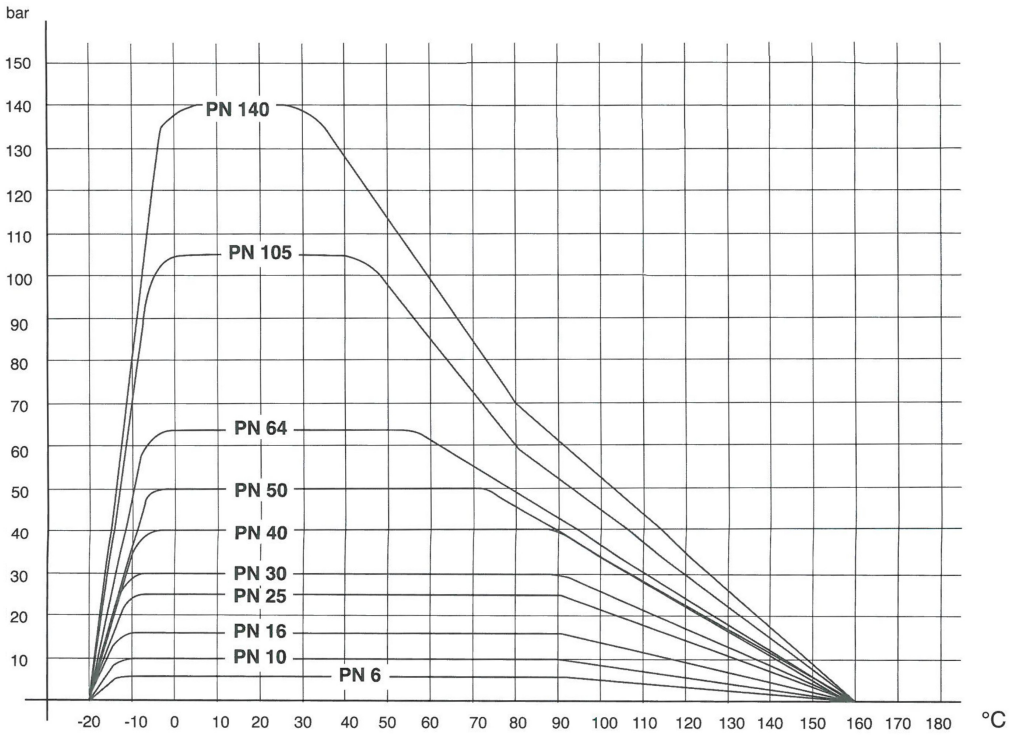

Abbildungen unverbindlich
Konstruktions-, Maß- und Werkstoffänderungen vorbehalten