sárgaréz gömbcsap
sorozat BA878

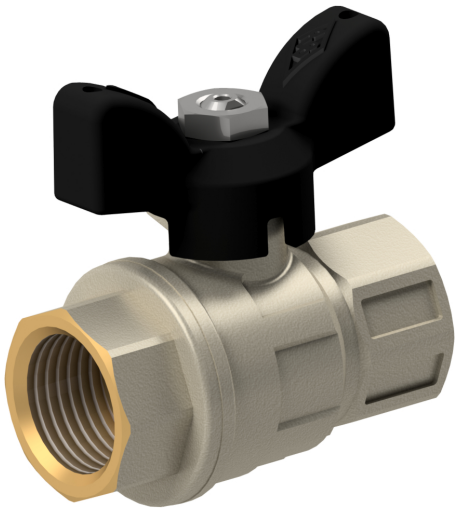

kialakítás	kétállású golyósszelep hozzá lebegő golyó, teljes átömlési keresztmetszetben nyitható
csatlakozás	G1/2"...G1" ISO228/1 szerint
anyagok	CW617N nikkelezett réz ház, sárgaréz CW617N (kemény)krómozott, golyóselem tömítés PTFE, szártömítés PTFE állítható/NBR, fekete burkolatú alumínium fogantyú
Rögzítés módja	beépítés merev sűrített levegő hálózatba
beépítési helyzet	bármelyik
alkalmazás	A 2-es csoport folyadékai és gázai,melyek a felhasznált anyagokra a 2014/68/EU szerint nem ártalmasak.
közeghőmérséklet	-20...+160°C
üzemi nyomás	vákuum max. 10^{-3} Torr értékig névleges nyomás a táblázat szerint 80°C-os működési hőmérsékletig. a megengedett működési nyomás magasabb hőmérsékleten való alkalmazása esetén lásd a nyomás-hőmérséklet diagrammot.
működtetés	a fogantyú 90°-os elfordításával

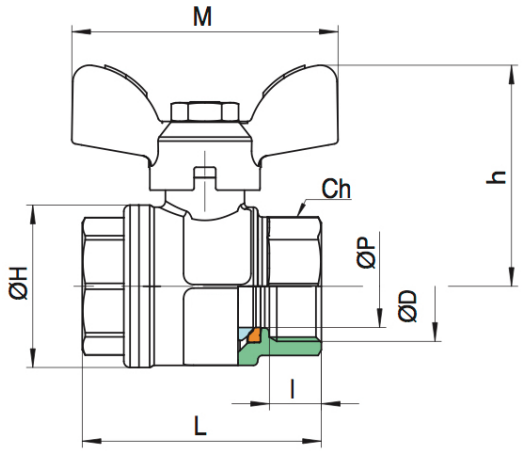

csatlakozás	névleges méret DN[mm]	PN [bar]	CH	h	H	l	M	L	P	KV-érték [m^3/h]	súly [kb. kg]	típus
G1/2"	15	40	25	33	28,5	11	50	46,5		16,3	0,13	BA878-1/2"
G3/4"	20	40	31	36	36	12	50	53		29,5	0,2	BA878-3/4"
G1"	25	40	37,5	43	43,5	14	60	63,5		43	0,33	BA878-1"

nyomás-hőmérséklet diagramm

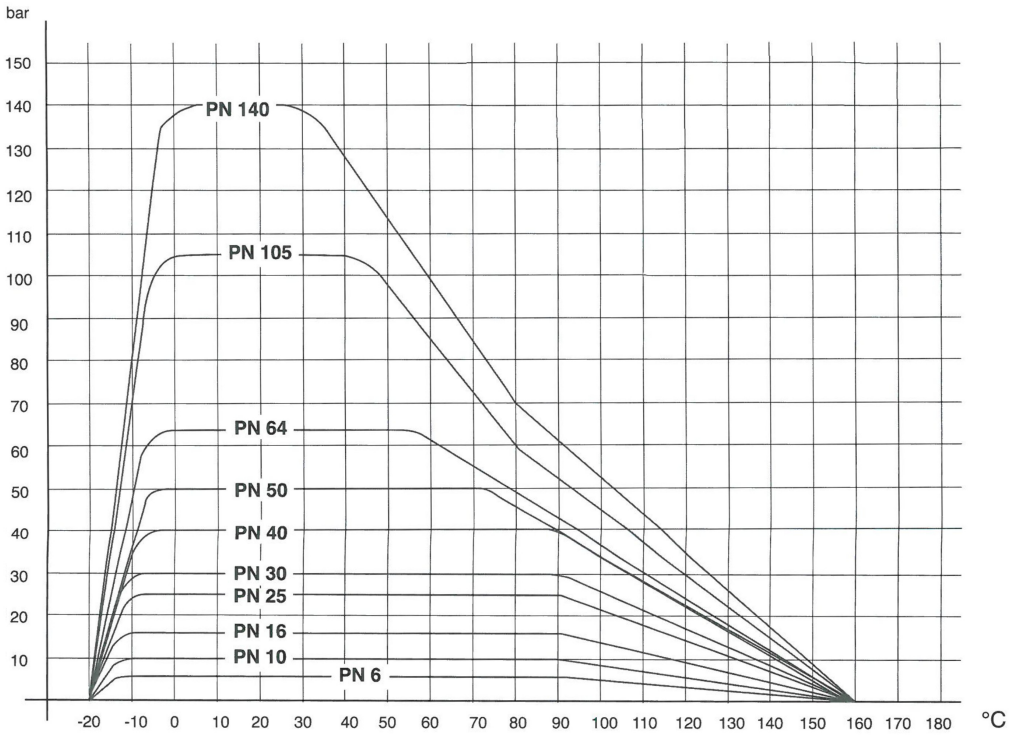

az ábrák csak tájékoztató jellegűek
konstrukciós, méret és anyagváltoztatás joga fenntartva