Zawóry kulowe z mosiądzu
Seria BA878

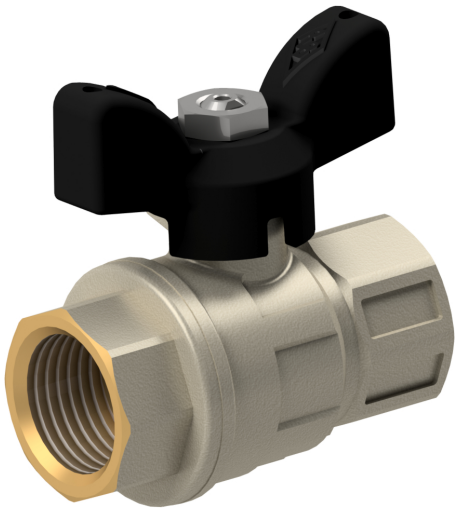

budowa	zawór przelotowy z pływająca kula, pełny przelot
przyłącze	G1/2"...G1" zgodny z ISO228/1
materiały	obudowa niklowany mosiądz CW617N, kula mosiądz CW 617N z chromowaniem twardym, uszczelnienie kuli PTFE, regulowane uszczelnienie trzpienia PTFE/NBR, Rączka aluminiowa polakierowana na czarno
mocowanie	zabudowa na rurociągu
sposób zabudowy	dowolnie
zakres zastosowania	Gazy i ciecze z grupy 2 zgodne z PED 2014/68/EU, które są neutralne względem stosowanych materiałów.
temperatura medium	-20...+160°C
ciśnienie pracy	próżnia max. 10^{-3} Torr do Ciśnienie nominalne według tabeli w temperaturze pracy do 80°C. Dopuszczalne ciśnienie pracy przy wysokich temperaturach patrz diagram ciśnienie-temperatura.
sterowanie	przez obrót dźwigni o 90°

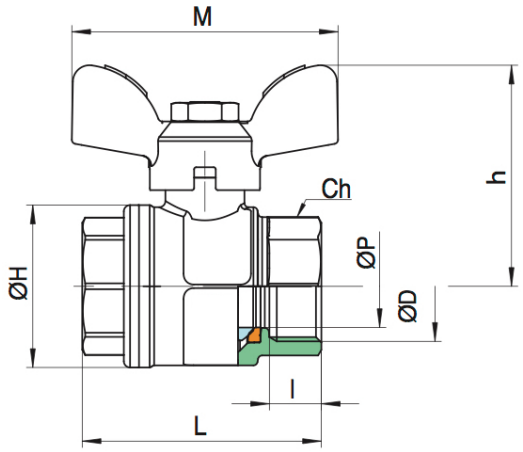

przyłącze	średnica nominalna DN[mm]	PN [bar]	CH	h	H	l	M	L	P	współczynnik kv [m^3/h]	ciężar [około kg]	typ
G1/2"	15	40	25	33	28,5	11	50	46,5		16,3	0,13	BA878-1/2"
G3/4"	20	40	31	36	36	12	50	53		29,5	0,2	BA878-3/4"
G1"	25	40	37,5	43	43,5	14	60	63,5		43	0,33	BA878-1"

diagram ciśnienie-temperatura

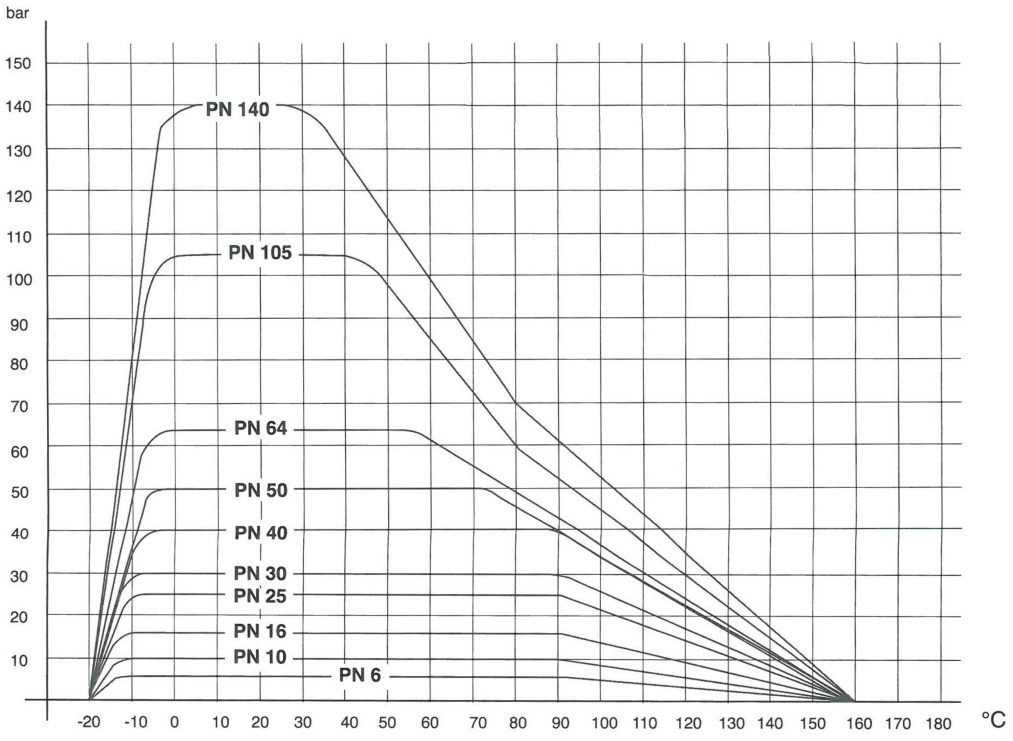

rysunki poglądowe
Zmiany w konstrukcji, wymiarach i wykonaniu materiałowym zastrzeżone