Partnership. With Guarantee.

Teräksiset laippakuulaventtiilit sis. sähkötoimilaitteella DN15 enintään DN150 Sarja 8E054



Rakenne	Laippakuulaventtiili jossa on Sähkövaihdemoottori, lisä- käsikäyttö, Toimilämmitys ja Vääntömomentin valvonta, Rakennuspituus EN558-1:n mukaan R27
Liitäntä	Laipat DN15...DN150 EN1092-1:n mukaan
Materiaalit Vakioasennus	Toimilaite: Kotelo polymeeri PA6 tai vastaavasti PA66 Palloventtiili: Runko Sinkitty teräs, Kuula ruostumaton teräs 1.4301, Kuulatiiviste PTFE, Karan tiiviste PTFE/FKM
Käyttöalue	kaasumaiset ja nestemäiset aineet, jotka eivät syövytä käytettyjä materiaaleja. Höyrysovelluksiin suosittelemme käyttämään erityisiä höyryventtiilejä.
Aineen lämpötila	-20...+160°C
Ympäristön lämpötila	-20...+55°C
Käyttöpaine	Tyhjiö maks. 10^{-3} Torr enintään Käyttöpaine taulukon ja paine-lämpötiladiagrammin mukaan
Kiinnitystapa	Asennus jäykkään putkistojärjestelmään
Asennusasento	mielivaltainen, paitsi alaspäin riippuva asento

Sähköiset tiedot:

Jännitelaji	Vaihto- ja tasajännite
Vakiojännite	katso taulukko "Sähköiset tiedot"
Sallittu jännitevaihtelu	± 10%
Sähköinen Liitäntä	yli kaapelin sisäänvientiholkki PG11
Pääteasentokatkaisu	yli integroidut rajakytkimet
Käyttöaste	katso taulukko "Sähköiset tiedot", kuitenkin enint. 100 kytkentää päivässä
Suojausluokka	VB015 IP65 tai vastaavasti kaikki muut koot IP67 EN 60529:n mukaan, kun kaapeliläpivienti on asennettu asianmukaisesti (suoja pölyn tunkeutumista ja roiskevettä vastaan)
Hyväksynnät	Palloventtiili ATEX, FireSafe, TA-Luft
Erikoisversio	öljy-, rasva- ja silikoniton hapelle, Akkupaketti turva-asentoa varten, Asennoitussäädin
Tilausohje	Ilmoittakaa tilauksen yhteydessä lisäksi käyttöaine, käyttöpaine ja käyttölämpötila.
Käyttöohje	Paine- ja lämpötila-arvot ovat enimmäisarvoja normaaleissa olosuhteissa, voiteleville tai ei-rasvanpoistaville aineille. Erityisesti rasvanpoistavat aineet pienentävät ilmoitettuja arvoja ja lisäävät tarvittavaa vääntömomenttia. Näissä erikoistapauksissa suosittelemme ennakkokyselyä.

+43 512 52076
austria@stasto.eu
© STASTO Automation KG

Tilausavain

		8E054 001 - 15
	12V/50-60Hz/12VDC	001
	24V/50-60Hz/24VDC	002
Jännite	100-240V/50-60Hz	004
Nimellishalkaisija	DN 15	15
	DN 20	20
	DN 25	25
	DN 32	32
	DN 40	40
	DN 50	50
	DN 65	65
	DN 80	80
	DN 100	100
	DN 125	125
	DN 150	150

Mitat

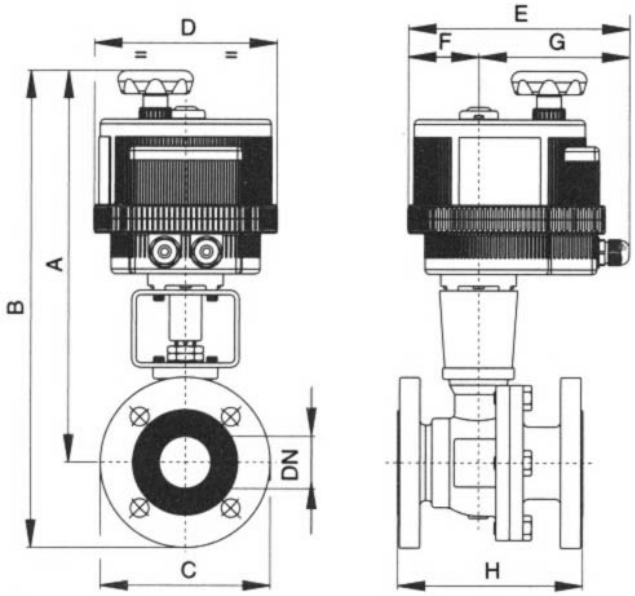

Nimellishalkaisija DN[mm]	maks. käyttöpaine [bar]	A	B	C	D	E	F	G	H	KV-arvo [m^3/h]	Paino [noin kg]	Toimilaitetyyppi	Tyyppi
15	40	225	272	95	123	164	43	121	115	19,2	4,2	VB015	8E054..-15
20	40	227	279	105	123	164	43	121	20	35	4,9	VB015	8E054..-20
25	40	294	351	115	157	191	61	130	125	64,5	7,1	VB030	8E054..-25
32	40	324	394	140	185	215	68	147	130	64,5	9,4	VB060	8E054..-32
40	40	351	426	150	185	215	68	147	140	103,8	11,7	VB060	8E054..-40
50	40	359	441	165	185	215	68	147	150	174	15	VB060	8E054..-50
65	16	386	478	185	211	237	84	153	170	301,3	20,6	VB110	8E054..-65
80	16	521	421	200	211	237	84	153	180	545,7	25,7	VB110	8E054..-80
100	16	435	544	220	211	237	84	153	190	872,5	32	VB190	8E054..-100
125	16	459	584	250	222	247	77	170	325	1363	56,8	VB270	8E054..-125
150	16	491	634	285	222	247	77	170	350	3671	82	VB350	8E054..-150

© STASTO Automation KG

Sähköiset tiedot

Tyyppi	Jännite	Virrankulutus [A]	Nimellismomentti [Nm]	Käyttöaste (S3)	Kytkentäaika [Sek.]
VB015-L-12	12V/50-60Hz/12VDC	1,2	15	AC 50% / DC 75%	10
VB015-L-24	24V/50-60Hz/24VDC	0,6	15	AC 50% / DC 75%	10
VB015-H	100-240V/50-60Hz	0,3-0,19	15	75%	10
VB30-L-12	12V/50-60Hz/12VDC	AC 2,2 / DC 1,8	30	50%	8
VB30-L	24V/50-60Hz/24VDC	AC 1 / DC 0,7	30	75%	8
VB30-H	100-240V/50-60Hz	0,4-0,2	30	75%	8
VB060-L-12	12V/50-60Hz/12VDC	AC 3,8 / DC 2,85	60	50%	9
VB060-L	24V/50-60Hz/24VDC	AC 1,8 / DC 1,2	60	75%	9
VB60-H	100-240V/50-60Hz	0,6-0,3	60	75%	9
VB110-L-12	12V/50-60Hz/12VDC	AC 2,2 / DC 1,8	110	50%	27
VB110-L	24V/50-60Hz/24VDC	AC 1 / DC 0,7	110	75%	27
VB110-H	100-240V/50-60Hz	0,4-0,2	110	75%	27
VB190-L-12	12V/50-60Hz/12VDC	AC 3,8 / DC 2,85	190	50%	27
VB190-L	24V/50-60Hz/24VDC	AC 1,8 / DC 1,2	190	75%	27
VB190-H	100-240V/50-60Hz	0,6-0,3	190	75%	27
VB270-L-12	12V/50-60Hz/12VDC	AC 3,8 / DC 2,85	270	50%	50
VB270-L	24V/50-60Hz/24VDC	AC 1,8 / DC 1,2	270	75%	50
VB270-H	100-240V/50-60Hz	0,6-0,3	270	75%	50
VB350-L-12	12V/50-60Hz/12VDC	AC 4,75 / DC 3,65	350	50%	50
VB350-L	24V/50-60Hz/24VDC	AC 1,895/ DC 1,65	350	75%	50
VB350-H	100-240V/50-60Hz	0,75-0,4	350	75%	50

Sähköinen liitäntäesimerkki VB015

Tyyppi VB015-L

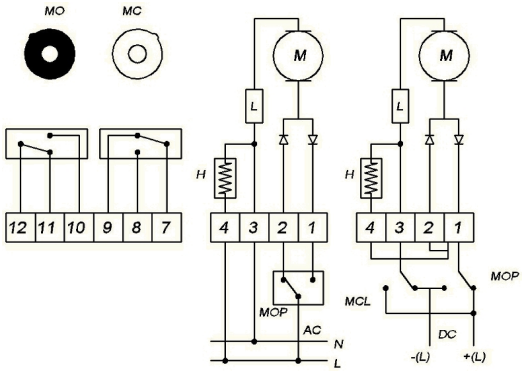

Tyyppi VB015-H

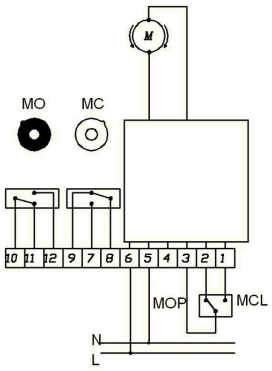

Asento	Kuvaus	Huomautus
H	Lämmitys	Vakio
L	Momentinrajoitin	Vakio
MC	Pääteasentopalautteet KIINNI	Vakio maks. 1A/250VAC-1A/30VDC
MO	Pääteasentopalautteet PÄÄLLE	Vakio maks. 1A/250VAC-1A/30VDC
MCL	Toimilaite KIINNI	
MOP	Toimilaite AUKI	

© STASTO Automation KG

Sähköinen liitäntäesimerkki VB030 - VB350

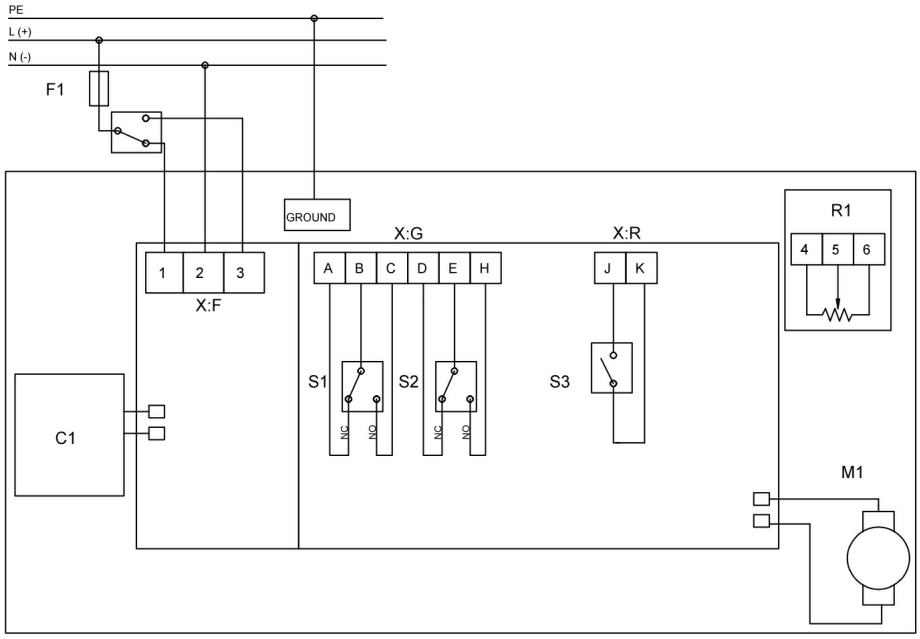

Asento	Kuvaus	Huomautus
C1	Akkupaketti turva-asentoa varten	valinnaisesti saatavana
R1	Potentiometri 5 KΩ/1W	valinnaisesti saatavana
S1	Pääteasentopalautteet KIINNI	Vakio maks. 2A/250VAC-2A/30VDC
S2	Pääteasentopalautteet PÄÄLLE	Vakio maks. 2A/250VAC-2A/30VDC
S3	Häiriöilmoitus	Vakio maks. 1A/120VAC-2A/24VDC
X:F:1	Liitäntäliitin	Toimilaite KIINNI
X:F:2	Liitäntäliitin	
X:F:3	Liitäntäliitin	Toimilaite AUKI

2-Pisteohjaus tai 3-pisteohjaus muuttamalla sähköliitäntää VB030 - VB350

3-pisteohjaus

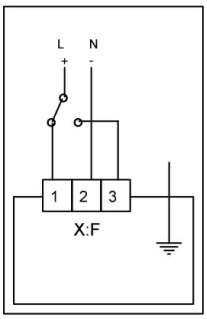

2-pisteohjaus

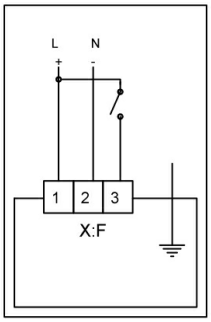

Paine-lämpötiladiagrammi

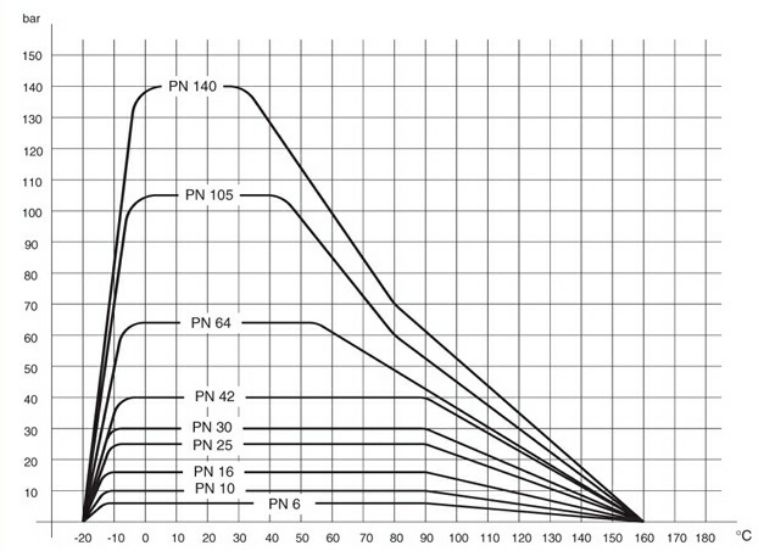

Kuvat ei-sitova
Oikeus rakenne-, mitta- ja materiaalimuutoksiin pidätetään

© STASTO Automation KG