Partnership. With Guarantee.

2/2-Tiekoaksiaalinen magneettiventtiili - suoraohjattu Sarja CVT/CVF-25

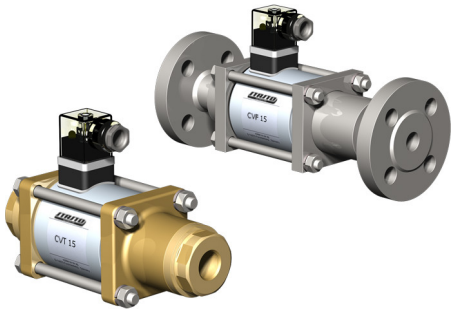

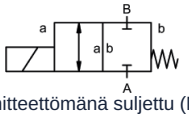

jännitteettömänä suljettu (NC)

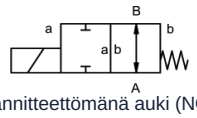

jännitteettömänä auki (NO)

Rakenne	2/2-tiekoaksiaalinen magneettiventtiili, suoraohjattu, jännitteettömänä suljettu tai jännitteettömänä auki
Toimintaperiaate	paineeton, jousipalautuksella
Nimellishalkaisija	DN 25mm
Liitäntä	CVT: G1"...G11/2", CVF: Laipat PN16/40/100 , Erikoislaipat ja -kierteet pyynnöstä
Painealue	0...16, 0...40, 0...63 tai 0...100bar, > 100bar pyynnöstä
Vastapaine	P2 > P1, saatavilla (maks. 16bar)
Materiaalit	valinnaisesti Runko Messinki, Nikkelöity messinki, Nikkelöity teräs, Sinkitty teräs, ei sisällä värimetalleja tai Ruostumaton teräs Venttiilin istukka Muovi metallilla, Tiivistemateriaalit NBR, PTFE, FKM, CR, EPDM Versioiden materiaalitiedot koskevat yksinomaan väliaineen kanssa kosketuksiin joutuvia venttiilin liitäntäosia
Väliaineet	kaasumainen - nesteenä oleva - korkeaviskoosinen - hyytelömäinen - likaantunut
Virtaussuunta	A → B, merkinnän mukaisesti, (Erikoisversio vuorotellen maks. 16bar)
Kiinnitystapa	Asennus jäykkään putkistojärjestelmään, Kiinnityskulma pyynnöstä
Asennusasento	mielivaltainen
Tyhjiö Vuotonopeus	< 10^{-6} mbar*l*s^{-1}
Kv-arvo	11,2m^3/h
Kytkentäsyklit	130/min.
Kytkentäaika	PÄÄLLE 130ms, KIINNI 130ms
Aineen lämpötila	-20...+100°C (Erikoisversio -40...+160°C)
Ympäristön lämpötila	-20...+80°C
Hyväksynnät	pyynnöstä LR/GL/EN10204
Paino	CVT 8,0kg, CVF 10,5kg
Vaihtoehdot	Tyhjiötestit sertifikaatilla, Rajakytkin induktiivinen (Sulkeutuva kosketin PNP- Icomatic/Balluf), Rajakytkin induktiivinen NAMUR (+ Kytkentävahvistin), Rajakytkin mekaaninen (Vaihtokosketin), Versio ATEX, vaimennettu sulkeutuminen, Käsikäyttöinen hätäkäyttölaite, Versio TÜV, Versio DVGW

+43 512 52076
austria@stasto.eu
© STASTO Automation KG

Jännitelaji	Vaihto- ja tasajännite
Vakiojännite	230V/40-60Hz, 24VDC, sallittu jännitevaihtelu ±10%
Erikoisjännitteet	pyynnöstä
Magneettijärjestelmä	DC Tasavirtamagneetti, AC Tasavirtamagneetti integroidulla tasasuuntaajalla (yli 100°C erillisellä tasasuuntaajalla)
Eristysluokka	H 180°C
Virrankulutus	N-kela 24VDC 2,66A, 230VAC 0,36A, H-kela 24VDC 2,66A, 230VAC 0,36A
Käyttöaste	100% käyttöaste (jatkuva käyttö)
Suojausluokka	IP65 standardin EN 60529 mukaan asianmukaisesti asennetulla laitepistorasialla (suojaus pölyn tunkeutumista ja vesisuihkuja vastaan)
Toimitussisältö	sis. laitepistorasia mukana EN175301-803-muodon A mukaan (aiemmin DIN43650)-Kaapeliläpivienti M16x1,5
valinnainen	Laiteliitin DESINA-standardin mukaan, Laiteliitin VDMA:n mukaan, liitäntäkotelo M16x1,5 pyynnöstä
Lisävarusteet	Valopistoke varistorilla
Tilaustiedot	Nimellishalkaisija, Liitäntä, Toiminto NC/NO, Käyttöpaine, Virtausmäärä, Aineväliaine, Aineen lämpötila, Ympäristön lämpötila, Nimellisjännite, Nimellisjännite Rajakytkin
Käyttöohje	Venttiilien tekninen mitoitus tehdään väliaine- ja käyttökohdekohtaisesti, mikä voi johtaa poikkeamiin tietolehdessä ilmoitetuista yleisistä tiedoista rakenteen, tiivistemateriaalien ja tunnuslukujen osalta. Epätarkkojen tai puutteellisten tilaus- tai sovellustietojen yhteydessä on olemassa vaara, että venttiilit mitoitetaan teknisesti väärin haluttuun käyttötarkoitukseen nähden.. Tämä voi johtaa siihen, että käytettyjen materiaalien tai tiivisteiden fysikaaliset ja/tai kemialliset ominaisuudet ovat riittämättömät aiottuun käyttötarkoitukseen nähden.

Mitat

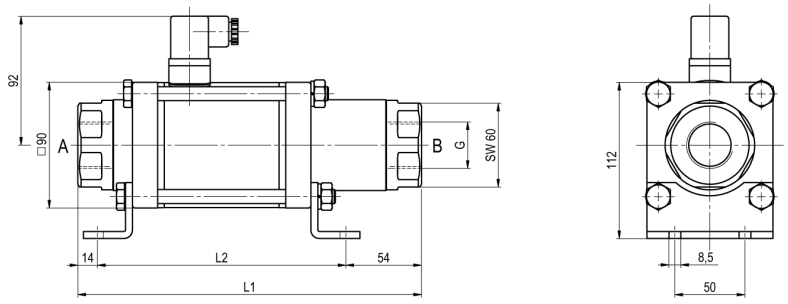

CVT-25 Toiminto NC

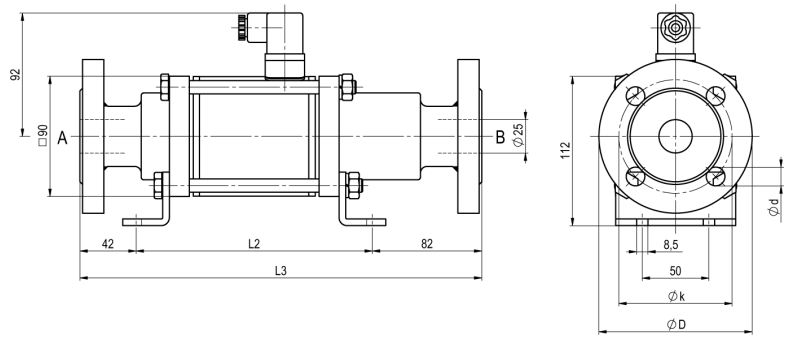

CVF-25 Toiminto NO

Asennuspituudet	L1	L2	L3
Vakio, ATEX Vyöhykkeet 2, 22	246	178	302
ATEX Vyöhykkeet 1, 21	246	192	302
Vakio, ATEX Vyöhykkeet 2, 22, 1/2 induktiivisilla rajakytkimillä	287	219	34
ATEX Vyöhykkeet 1, 21, 1/2 induktiivisilla rajakytkimillä	299	345	355
Vakio, ATEX Vyöhykkeet 2, 22, Käsikäyttöinen hätätoiminto (Hd) Hd, jossa 1/2 ind. päätekytkimillä	299	231	355
ATEX Vyöhykkeet 1, 21, Käsikäyttöinen hätätoiminto (Hd) Hd, jossa 1/2 ind. päätekytkimillä	299	245	355
mekaanisilla rajakytkimillä	287	219	343

Laippa PN	DIN	ØD	Øk	Ød
16	EN 1092-1	115	85	14
40	EN 1092-1	115	85	14
100	EN 1092-1	140	100	18

Kiinnityskulmat tilattava erikseen

Sähköliitännät



M12x1 DESINA / VDMA



DIN EN 175301-803



liitäntäkotelo



Form A -liitin
DIN EN 175301-803

Rajakytkin



Icomatic Muoviversio
M12x1, DC 10 - 60V
AC 15 - 250V
-25...+85°C



Balluff Metalliversio
M12x1, DC 10 - 30V
-25...+70°C

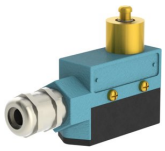

Honeywell
Vaihtokosketin

Kuvat eivät ole sitovia
Oikeus rakenne-, mitta- ja materiaalimuutoksiin pidätetään

+43 512 52076
austria@stasto.eu
© STASTO Automation KG