Partnership. With Guarantee.

# Elettrovalvola coassiale 2/2 vie - ad azionamento diretto
# Serie CVT/CVF-25

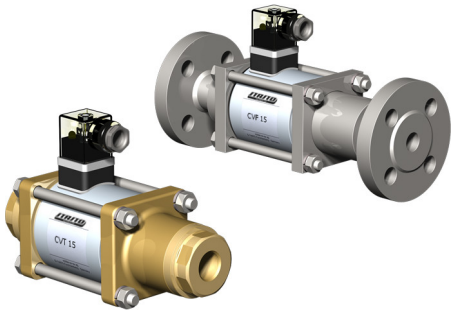

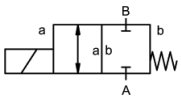

normalmente chiuso (NC) (NC)

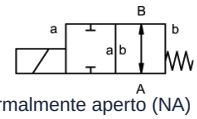

normalmente aperto (NA) (NO)

| | |
|---|---|
| Tipo di costruzione | Elettrovalvola coassiale 2/2 vie, ad azionamento diretto, normalmente chiuso (NC) oppure normalmente aperto (NA) |
| Funzionamento | scaricato in pressione, con ritorno a molla |
| Diametro nominale | DN 25mm |
| Connessione | CVT: G1"...G11/2", CVF: Flange PN16/40/100 , Flange e filettature speciali su richiesta |
| Campo di pressione | 0...16, 0...40, 0...63 oppure 0...100bar, > 100bar su richiesta |
| Contropressione | P2 > P1, disponibile (max. 16bar) |
| Materiali | a scelta Corpo Ottone, Ottone nichelato, Acciaio nichelato, Acciaio zincato, senza metalli non ferrosi oppure Acciaio inox<br>Sede valvola Plastica su metallo, Materiali di tenuta NBR, PTFE, FKM, CR, EPDM<br>Le indicazioni sui materiali delle versioni si riferiscono esclusivamente alle parti di collegamento della valvola a contatto con il fluido. |
| Fluidi | gassoso - liquido - ad alta viscosità - gelatinoso - sporco |
| Direzione del flusso | A → B, secondo la marcatura, (Versione speciale alternato max. 16bar) |
| Tipo di fissaggio | Installazione in sistema di tubazioni rigido, Staffa di fissaggio su richiesta |
| Posizione di montaggio | a piacere |
| Vuoto Tasso di perdita | < $10^{-6}$ mbar*l*$s^{-1}$ |
| Valore Kv | 11,2m³/h |
| Cicli di commutazione | 130/min. |
| Tempo di commutazione | SU 130ms, CHIUSO 130ms |
| Temperatura del fluido | -20...+100°C (Versione speciale -40...+160°C) |
| Temperatura ambiente | -20...+80°C |
| Collaudi | su richiesta LR/GL/EN10204 |
| Peso | CVT 8,0kg, CVF 10,5kg |
| Opzioni | Prove-vuoto con certificato, Finecorsa induttivo (Normalmente chiuso (NC) PNP- Icomatic/Balluf), Finecorsa induttivo NAMUR (+ Amplificatore di commutazione), Finecorsa meccanico (Deviatore), Versione ATEX, chiusura ammortizzata, Azionamento manuale di emergenza, Versione TÜV, Versione DVGW |


+43 512 52076
austria@stasto.eu
© STASTO Automation KG

| | |
|---|---|
| Tipo di tensione | Tensione alternata e continua |
| Tensione standard | 230V/40-60Hz, 24VDC, fluttuazione di tensione ammessa ±10% |
| Tensioni speciali | su richiesta |
| Sistema magnetico | DC Elettromagnete in corrente continua, AC Elettromagnete in corrente continua con raddrizzatore integrato (oltre 100°C con raddrizzatore separato) |
| Classe di isolamento | H 180°C |
| Assorbimento di corrente | Bobina N 24VDC 2,66A, 230VAC 0,36A, Bobina H 24VDC 2,66A, 230VAC 0,36A |
| Ciclo di lavoro | 100% ciclo di lavoro (funzionamento continuo) |
| Grado di protezione | IP65 secondo EN 60529 con presa per apparecchi correttamente montata (protezione contro l'ingresso di polvere e getti d'acqua) |
| Fornitura inclusa | incl. presa per dispositivo secondo EN175301-803-Forma A (precedentemente DIN43650)-Ingresso cavo M16x1,5 |
| opzionale | Connettore per apparecchi secondo DESINA, Connettore per apparecchi secondo VDMA, Scatola di connessione M16x1,5 su richiesta |
| Accessori aggiuntivi | Connettore luminoso con varistore |
| | |
| Dati per l'ordine | Diametro nominale, Connessione, Funzione NC/NO, Pressione di esercizio, Portata, Fluido, Temperatura del fluido, Temperatura ambiente, Tensione nominale, Tensione nominale Finecorsa |
| Nota applicativa | Il dimensionamento tecnico delle valvole viene effettuato in funzione del fluido e dell'applicazione, il che può comportare scostamenti rispetto alle indicazioni generali riportate nella scheda tecnica per quanto riguarda esecuzione, materiali di tenuta e parametri caratteristici.. In caso di indicazioni d'ordine o dati applicativi imprecisi o incompleti sussiste il rischio di un dimensionamento tecnico delle valvole non corretto per l'impiego previsto. Ciò può comportare che le proprietà fisiche e/o chimiche dei materiali o delle guarnizioni utilizzati siano insufficienti per l'impiego previsto.. |

## Dimensioni

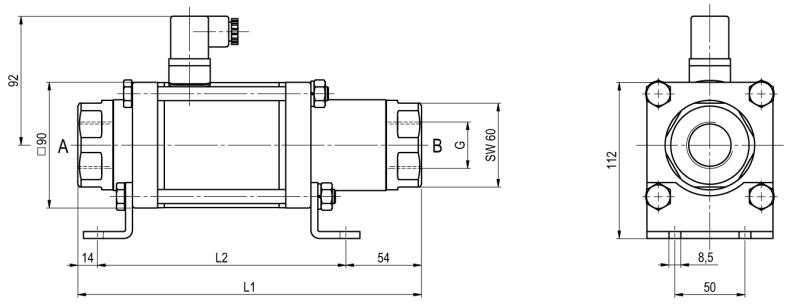


CVT-25 Funzione NC

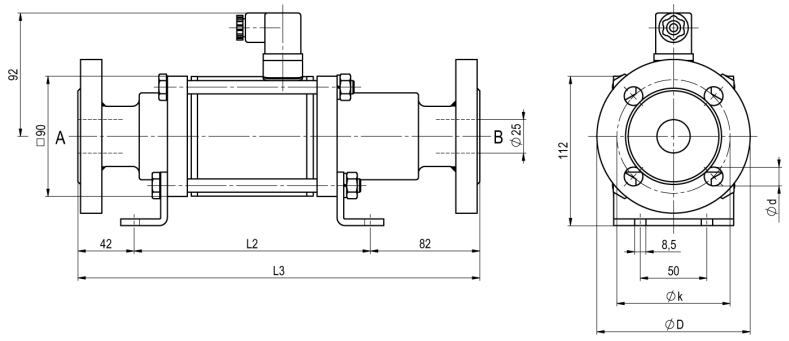


CVF-25 Funzione NO

| Lunghezze costruttive | L1 | L2 | L3 |
|---|---|---|---|
| Standard, ATEX Zone 2, 22 | 246 | 178 | 302 |
| ATEX Zone 1, 21 | 246 | 192 | 302 |
| Standard, ATEX Zone 2, 22, con 1/2 finecorsa induttivi | 287 | 219 | 34 |
| ATEX Zone 1, 21, con 1/2 finecorsa induttivi | 299 | 345 | 355 |
| Standard, ATEX Zone 2, 22, Versione di emergenza manuale (Hd) Hd con finecorsa induttivi 1/2 | 299 | 231 | 355 |
| ATEX Zone 1, 21, Versione di emergenza manuale (Hd) Hd con finecorsa induttivi 1/2 | 299 | 245 | 355 |
| con finecorsa meccanici | 287 | 219 | 343 |

| Flangia PN | DIN | ØD | Øk | Ød |
|---|---|---|---|---|
| 16 | EN 1092-1 | 115 | 85 | 14 |
| 40 | EN 1092-1 | 115 | 85 | 14 |
| 100 | EN 1092-1 | 140 | 100 | 18 |

Le staffe di fissaggio devono essere ordinate separatamente

## Collegamenti elettrici



M12x1 DESINA / VDMA



DIN EN 175301-803



Scatola di connessione

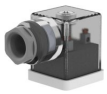

Connettore forma A
DIN EN 175301-803

## Finecorsa



Icomatic Versione in plastica
M12x1, DC 10 - 60V
AC 15 - 250V
-25...+85°C



Balluff Versione in metallo
M12x1, DC 10 - 30V
-25...+70°C

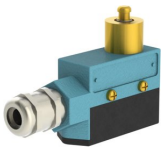

Honeywell
Deviatore

Immagini non vincolanti
Con riserva di modifiche costruttive, dimensionali e dei materiali.





+43 512 52076
austria@stasto.eu
© STASTO Automation KG