Partnership. With Guarantee.

# 2/2-Weg coaxiaal magneetventiel - direct gestuurd
# Serie CVT/CVF-25

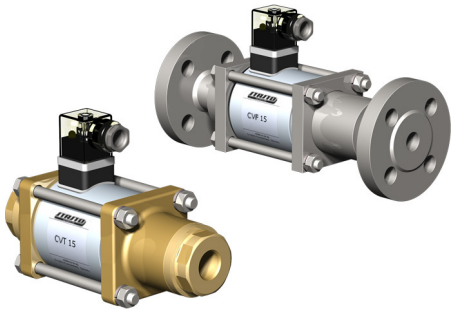

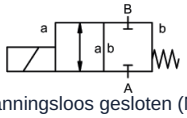

spanningsloos gesloten (NC)

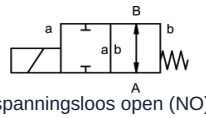

spanningsloos open (NO)

| | |
|---|---|
| Constructie | 2/2-weg coaxiaal magneetventiel, direct gestuurd, spanningsloos gesloten of spanningsloos open |
| Werking | drukontlastend, met veerterugstelling |
| Nominale diameter | DN 25mm |
| Aansluiting | CVT: G1"...G11/2", CVF: Flenzen PN16/40/100 , Speciale flenzen en -schroefdraad op aanvraag |
| Drukbereik | 0...16, 0...40, 0...63 of 0...100bar, > 100bar op aanvraag |
| Tegendruk | P2 > P1, leverbaar (max. 16bar) |
| Materialen | optioneel Huis Messing, Messing vernikkeld, Vernikkeld staal, Verzinkt staal, non-ferrometaalvrij of Roestvrij staal<br>Klepzitting Kunststof op metaal, Afdichtmaterialen NBR, PTFE, FKM, CR, EPDM<br>De materiaalgegevens van de uitvoeringen hebben uitsluitend betrekking op de ventielaansluitdelen die met het medium in aanraking komen |
| Media | gasvormig - vloeibaar - hoogviskeus - geleiachtig - vervuild |
| Stroomrichting | A → B, volgens markering, (Speciale uitvoering afwisselend max. 16bar) |
| Bevestigingswijze | Inbouw in star leidingstelsel, Montagehoek op aanvraag |
| Inbouwpositie | willekeurig |
| Vacuüm Lekrate | < $10^{-6}$ mbar*l*$s^{-1}$ |
| Kv-waarde | 11,2$m^3$/h |
| Schakelcycli | 130/min. |
| Schakeltijd | AAN 130ms, DICHTEN 130ms |
| Mediumtemperatuur | -20...+100°C (Speciale uitvoering -40...+160°C) |
| Omgevingstemperatuur | -20...+80°C |
| Keuringen | op aanvraag LR/GL/EN10204 |
| Gewicht | CVT 8,0kg, CVF 10,5kg |
| Opties | Vacuümtests met certificaat, Eindschakelaar inductief (Normaal gesloten (NC) PNP- Icomatic/Balluf), Eindschakelaar inductief NAMUR (+ Schakelversterker), Eindschakelaar mechanisch (Wisselcontact), Uitvoering ATEX, gedempt sluitend, Handmatige noodbediening, Uitvoering TÜV, Uitvoering DVGW |



+43 512 52076
austria@stasto.eu
© STASTO Automation KG

| | |
|---|---|
| Spanningstype | Wissel- en gelijkspanning |
| Standaardspanning | 230V/40-60Hz, 24VDC, toegestane spanningsschommeling ±10% |
| Speciale spanningen | op aanvraag |
| Magneetsysteem | DC Gelijkstroommagneet, AC Gelijkstroommagneet met geïntegreerde gelijkrichter (boven 100°C met afzonderlijke gelijkrichter) |
| Isolatieklasse | H 180°C |
| Stroomopname | N-spoel 24VDC 2,66A, 230VAC 0,36A, H-spoel 24VDC 2,66A, 230VAC 0,36A |
| Inschakelduur | 100% inschakelduur (continu bedrijf) |
| Beschermingsgraad | IP65 volgens EN 60529 bij correct gemonteerde apparaatstekkerdoos (bescherming tegen binnendringen van stof en sproeiwater) |
| Leveringsomvang | incl. apparaatstekkerdoos volgens EN175301-803-vorm A (voorheen DIN43650)-Kabelinvoer M16x1,5 |
| optioneel | Apparaatstekker volgens DESINA, Apparaatstekker volgens VDMA, Aansluitkast M16x1,5 op aanvraag |
| Extra voorzieningen | Lichtstekker met varistor |
| | |
| Bestelgegevens | Nominale diameter, Aansluiting, Functie NC/NO, Bedrijfsdruk, Debiet, Medium, Mediumtemperatuur, Omgevingstemperatuur, Nominale spanning, Nominale spanning Eindschakelaar |
| Toepassingsinstructie | De technische dimensionering van de ventielen gebeurt medium- en toepassingsspecifiek, wat kan leiden tot afwijkingen van de in het datablad vermelde algemene gegevens met betrekking tot uitvoering, afdichtmaterialen en kenwaarden. Bij onnauwkeurige of onvolledige bestelgegevens resp. toepassingsgegevens bestaat het risico van een onjuiste technische dimensionering van de ventielen voor het beoogde gebruiksdoel. Dit kan tot gevolg hebben dat de fysische en/of chemische eigenschappen van de gebruikte materialen of afdichtingen voor het beoogde toepassingsdoel onvoldoende zijn. |

## Afmetingen

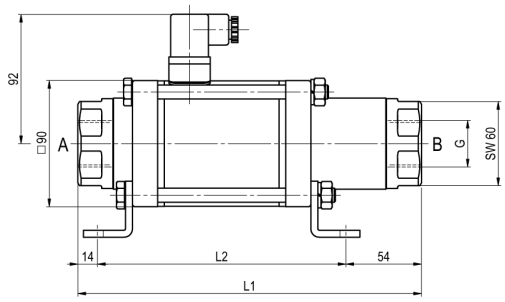


CVT-25 Functie NC

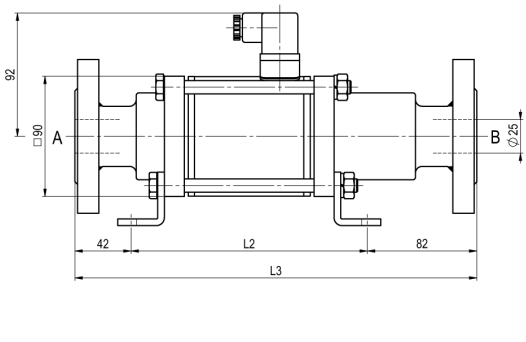


CVF-25 Functie NO

| Inbouwlengtes | L1 | L2 | L3 |
|---|---|---|---|
| Standaard, ATEX Zones 2, 22 | 246 | 178 | 302 |
| ATEX Zones 1, 21 | 246 | 192 | 302 |
| Standaard, ATEX Zones 2, 22, met 1/2 inductieve eindschakelaars | 287 | 219 | 34 |
| ATEX Zones 1, 21, met 1/2 inductieve eindschakelaars | 299 | 345 | 355 |
| Standaard, ATEX Zones 2, 22, Handnooduitvoering (Hd) Hd met 1/2 ind. eindschakelaars | 299 | 231 | 355 |
| ATEX Zones 1, 21, Handnooduitvoering (Hd) Hd met 1/2 ind. eindschakelaars | 299 | 245 | 355 |
| met mechanische eindschakelaars | 287 | 219 | 343 |

| Flens PN | DIN | ØD | Øk | Ød |
|---|---|---|---|---|
| 16 | EN 1092-1 | 115 | 85 | 14 |
| 40 | EN 1092-1 | 115 | 85 | 14 |
| 100 | EN 1092-1 | 140 | 100 | 18 |

Montagehoeken moeten afzonderlijk worden besteld



+43 512 52076
austria@stasto.eu


© STASTO Automation KG

## Elektrische aansluitingen



M12x1 DESINA / VDMA



DIN EN 175301-803



Aansluitkast



Stekker vorm A
DIN EN 175301-803

## Eindschakelaar



Icomatic Kunststofuitvoering
M12x1, DC 10 - 60V
AC 15 - 250V
-25...+85°C



Balluff Metalen uitvoering
M12x1, DC 10 - 30V
-25...+70°C

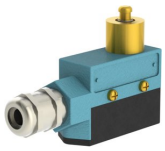

Honeywell
Wisselcontact

Afbeeldingen niet bindend
Constructie-, maat- en materiaalwijzigingen voorbehouden





+43 512 52076
austria@stasto.eu
© STASTO Automation KG