Partnership. With Guarantee.

2/2 - Potni magnetni ventil - prisilno krmiljen
Serija 21HT



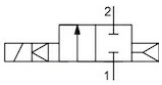

normalno zaprt brez napajanja

Konstrukcija	2/2-potni elektromagnetni ventil z membranskim zapiranjem, prisilno krmiljen, normalno zaprt brez napajanja
Priključek	G3/8"...G1" v skladu z ISO228/1
Materiali	Telo Medenina, Notranji deli Medenina in Nerjavno jeklo podobno 1.4104, Tesnila NBR ali FKM
Področje uporabe	plinasti in tekoči mediji, ki ne napadajo uporabljenih materialov
Viskoznost	max. 12mm ^{2} /s (cst) oziroma 2°E
Preklopni čas	odvisno od obratovalnega tlaka in medija
Temperatura medija	odvisno od tesnilnega materiala in Magnetna tuljava
Temperatura okolice	glej tabelo "Magnetna tuljava"
Način pritrditve	Vgradnja v tog cevovodni sistem
Položaj vgradnje	prednostno z navpično nameščenim električnim delom

Električni podatki:

Tip tuljave	Tip BDA, širina konektorja 32mm (Standardna tuljava) Tip BDV, širina konektorja 32mm (Tuljava za vlažno okolje) Tip GDH/GDV, širina konektorja 32mm (Tuljava za višje tlake, Tuljava za vlažno okolje)
Električni priključek	Vtičnica naprave po EN175301-803-oblika A (glejte lasten podatkovni list)
Vrsta napetosti	Izmenična in enosmerna napetost
Standardna napetost	230V/50-60Hz, 24V/50-60Hz, 24VDC
Posebne napetosti	12...400V/50Hz ali 60Hz, 12...220VDC
Dovoljeno nihanje napetosti	AC +10%/-15%, DC +10%/-5%
Poraba moči	glej tabelo "Poraba moči magnetnih tuljav"
Delovni cikel	100 % delovni cikel (neprekinjeno obratovanje)
Stopnja zaščite	IP65 po EN 60529 pri pravilno montirani napravi vtičnici (zaščita pred vdorom prahu in brizgajočo vodo)
Navodilo za uporabo	Pri naročilu navedite napetost in vrsto toka. Vedno priporočamo predvgradnjo lovilnika nečistoč, da pri onesnaženju medija ne pride do motenj delovanja.. Ti ventili se lahko uporabljajo tudi za grobi vakuum.
Posebna izvedba	ATEX II 3G nA IIC T3 Gc / II 3D tc IIIC T200°C Dc IP65

+43 512 52076
austria@stasto.eu
© STASTO Automation KG

Tipski ključ

	21HT	3	K0	Y	110	-	BDA	-	230V/50-60Hz
	G3/8"	3							
	G1/2"	4							
	G3/4"	5							
Priključek	G1"	6							
Tesnilo	NBR			Y					
	FKM			V					
Nazivni premer	11mm				110				
	16mm				160				
	25mm				250				
Tuljava	BDA Standardna tuljava - Odobritev CE						BDA		
	BDV Tuljava za vlažno okolje - Odobritev CE-CSA-UL-VDE						BDP		
	GDV Tuljava za višje tlake - Tuljava za vlažno okolje - Odobritev CE-CSA-UL-VDE						GDV		
	GDH Tuljava za višje tlake - Tuljava za vlažno okolje - Odobritev CE						GDH		
Napetost	230V/50-60Hz								230V/50-60Hz
	24V/50-60Hz								24V/50-60Hz
	24VDC								24VDC
	12...380V/50Hz								12-380V/50Hz
	12...380V/60Hz								12-380V/60Hz
	12...220VDC								12-220VDC

Možnosti uporabe posameznih tesnilnih materialov

Material	Temperatura medija	Primeri uporabe
NBR	-10...90°C	Zrak, Voda, nevtralni plini in tekočine
FKM	-10...140°C	Olja, bencin, Dizel

Magnetna tuljava

Tip	Stopnja zaščite	Vložek	Temperatura okolice	Odobritve
BDA	IP65	Temperatura medija do maks. 120°C	-10...+40°C	CE
BDV	IP65	Temperatura medija do maks. 160°C, visoka zračna vlaga	-20...+60°C	CE-CSA-UL-VDE
GDH	IP65	Temperatura medija do maks. 180°C, visoka zračna vlaga	-20...+40°C	CE
GDV.....S	IP65	Temperatura medija do maks. 180°C, visoka zračna vlaga	-20...+60°C	CE
GDV.....Y	IP65	Temperatura medija do maks. 180°C, visoka zračna vlaga	-20...+60°C	CE-CSA-UL-VDE

Poraba moči magnetnih tuljav

Napetost	Zatezna moč (Izmenični tok) VA	Zadrževalna moč (Izmenični tok) VA	Zadrževalna moč (enosmerni tok) obratovalno topel W	Tip
12VDC	-	-	8	BDA08012CS
24V/50-60Hz	25	14,5	-	BDA08024DS
24VDC	-	-	8	BDA08024CS
42V/50Hz	25	14,5	-	BDA08042AS
48V/50Hz	25	14,5	-	BDA08048AS
110VDC	-	-	8	BDA08110CS
110V/50-60Hz	25	14,5	-	BDA08110DS
220-230V/50-60Hz	25	14,5	-	BDA08223DS
380V/50-60Hz	25	14,5	-	BDA08380DS
24VDC	-	-	11	BDV08024CY
24V/50-60Hz	25	17	-	BDV08024DY
110V/50Hz 120V/60Hz	25	15	-	BDV080110AY
230V/50Hz 240V/60Hz	25	16	-	BDV08230AY
12VDC	-	-	14	GDH14012CS
48VDC	-	-	14	GDH14048CS
24VDC	-	-	14	GDV14024CY
24V/50-60Hz	43	26	-	GDV14024DY
220VDC	-	-	14	GDV14220CS
230V/50Hz 240V/60Hz	43	27	-	GDV14230AY
110V/50Hz 120V/60Hz	43	23	-	GDV14110AY

Dimenzije

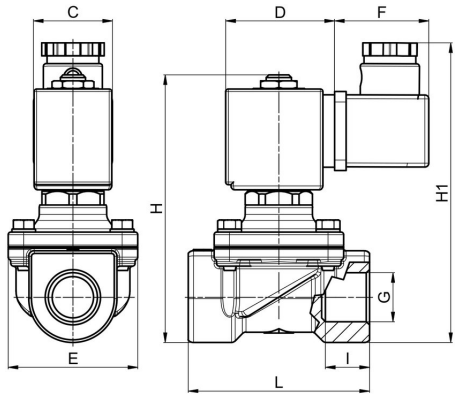

Priključek G	Nazivni premer DN[mm]	Tlačno območje [bar] AC	Tlačno območje [bar] DC	C	D	E	F	H	H1	I	L	Kv-vrednost [m³/h Voda]	Teža [pribl. kg]	Tuljava	Tip
G3/8"	11	0...14	0...5	30	42	50	36	89	102	12	56	1,2	0,45	BD.	21HT3K0.110
G3/8"	11	0...14	0...14	52	55	50	36	89	102	12	56	1,2	0,75	GD.	21HT3K0.110
G1/2"	16	0...14	0...2,5	30	42	50	36	100	113	14	70	2,4	0,66	BD.	21HT4K0.160
G1/2"	16	0...14	0...14	52	55	50	36	100	113	14	70	2,4	0,96	GD.	21HT4K0.160
G3/4"	16	0...14	0...1,5	30	42	50	36	100	113	16	70	2,4	0,66	BD.	21HT5K0.160
G3/4"	16	0...14	0...14	52	55	50	36	100	113	16	70	2,4	0,96	GD.	21HT5K0.160
G1"	25	0...8	-	30	42	65	36	112	125	18	104	7,2	0,90	BD.	21HT6K0.250
G1"	25	0...14	0...6	52	55	65	36	112	125	18	104	7,2	1,20	GD.	21HT6K0.250

Slike niso zavezujoče
Pridržujemo si pravico do sprememb konstrukcije, mer in materialov

+43 512 52076
austria@stasto.eu
© STASTO Automation KG