2/2 - Potni magnetni ventil - prisilno krmiljen
Serija 21HF



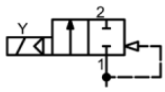

normalno zaprt brez napajanja

Konstrukcija	2/2-potni elektromagnetni ventil z membranskim zapiranjem, prisilno krmiljen, normalno zaprt brez napajanja
Priključek	G11/4"...G11/2" v skladu z ISO228/1
Materiali	Telo Medenina, Notranji deli iz medenine in nerjavnega jekla podobno 1.4104, Tesnila FKM, EPDM ali NBR
Način pritrditve	Vgradnja v tog cevovodni sistem
Položaj vgradnje	prednostno z navpično nameščenim električnim delom
Področje uporabe	plinasti in tekoči mediji, ki ne napadajo uporabljenih materialov
Viskoznost	maks. 12mm ^{2} /s (cst)
Preklopni čas	odvisno od obratovalnega tlaka, medija in nazivnega premera
Temperatura medija	odvisno od tesnilnega materiala in Magnetna tuljava
Temperatura okolice	glej tabelo "Magnetne tuljave"

Električni podatki:

Tip tuljave	Tip BDA, širina konektorja 32mm (Standardna tuljava) Tip BDV, širina konektorja 32mm (Tuljava za vlažno okolje) Tip GDH/GDV, širina konektorja 32mm (Tuljava za enosmerni tok, Tuljava za vlažno okolje)
Električni priključek	Vtičnica naprave po EN175301-803-oblika A (glejte lasten podatkovni list)
Vrsta napetosti	Izmenična in enosmerna napetost
Standardna napetost	230V/50-60Hz, 24V/50-60Hz, 24VDC
Posebne napetosti	na zahtevo
Dovoljeno nihanje napetosti	AC +10%/-15% DC +10%/-5%
Poraba moči	glej tabelo "Poraba moči magnetnih tuljav"
Delovni cikel	100 % delovni cikel (neprekinjeno obratovanje)
Stopnja zaščite	IP65 po EN 60529 pri pravilno montirani napravi vtičnici (zaščita pred vdorom prahu in brizgajočo vodo)
Navodilo za uporabo	Pri naročilu navedite napetost in vrsto toka. Vedno priporočamo predvgradnjo lovilnika nečistoč, da pri onesnaženju medija ne pride do motenj delovanja.. Ti ventili se lahko uporabljajo tudi za grobi vakuum.

+43 512 52076
austria@stasto.eu
© STASTO Automation KG

Tipski ključ

	21HF	7	K0	B	350	-	BDA	-	230V/50-60Hz
	G11/4"	7							
Priključek	G11/2"	8							
	NBR			B					
	EPDM			E					
Tesnilo	FKM			V					
	35mm				350				
Nazivni premer	40mm				400				
	BDA Standardna tuljava - Odobritev CE						BDA		
	BDV Tuljava za vlažno okolje - Odobritev CE-CSA-UL-VDE						BDV		
	GDV Tuljava za višje tlake - Tuljava za vlažno okolje - Odobritev CE-CSA-UL-VDE						GDV		
Tuljava	GDH Tuljava za višje tlake - Tuljava za vlažno okolje - Odobritev CE						GDH		
	230V/50-60Hz								230V/50-60Hz
	24V/50-60Hz								24V/50-60Hz
Napetost	24VDC								24VDC

Možnosti uporabe posameznih tesnilnih materialov

Material	Temperatura medija	Primeri uporabe
NBR	-10...+90°C	Zrak, Voda, nevtralni plini in tekočine
EPDM	-10...+140°C	Vroča voda, Para, kisik
FKM	-10...+140°C	Olja, bencin, Dizel

Magnetna tuljava

Tip	Stopnja zaščite	Vložek	Temperatura okolice	Odobritve
BDA	IP65	Temperatura medija do maks. 120°C	-10...+40°C	CE
BDV	IP65	Temperatura medija do maks. 160°C, visoka zračna vlaga	-20...+60°C	CE-CSA-UL-VDE
GDH	IP65	Temperatura medija do maks. 180°C, visoka zračna vlaga	-20...+40°C	CE
GDV	IP65	Temperatura medija do maks. 180°C, visoka zračna vlaga	-20...+60°C	CE-CSA-UL-VDE

+43 512 52076
austria@stasto.eu
© STASTO Automation KG

Poraba moči magnetnih tuljav

Napetost	Zatezna moč (Izmenični tok) VA	Zadrževalna moč (Izmenični tok) VA	Zadrževalna moč (enosmerni tok) obratovalno topel W	Tip
12VDC	-	-	8	BDA08012CS
24V/50-60Hz	25	14,5	-	BDA08024DS
24VDC	-	-	8	BDA08024CS
42V/50Hz	25	14,5	-	BDA08042AS
48V/50Hz	25	14,5	-	BDA08048AS
110VDC	-	-	8	BDA08110CS
110V/50-60Hz	25	14,5	-	BDA08110DS
115V/60Hz	25	14,5	-	BDA08115BS
220-230V/50-60Hz	25	14,5	-	BDA08223DS
380V/50-60Hz	25	14,5	-	BDA08380DS
24VDC	-	-	11	BDV08024CY
24V/50-60Hz	25	17	-	BDV08024DY
110V/50Hz 120V/60Hz	25	15	-	BDV080110AY
230V/50Hz 240V/60Hz	25	16	-	BDV08230AY
12VDC	-	-	14	GDH14012CS
48VDC	-	-	14	GDH14048CS
220VDC	-	-	14	GDH14220CS
24VDC	-	-	14	GDV14024CY
24V/50-60Hz	43	26	-	GDV14024DY
230V/50Hz 240V/60Hz	43	27	-	GDV14230AY
110V/50Hz 120V/60Hz	43	23	-	GDV14110AY

Dimenzije

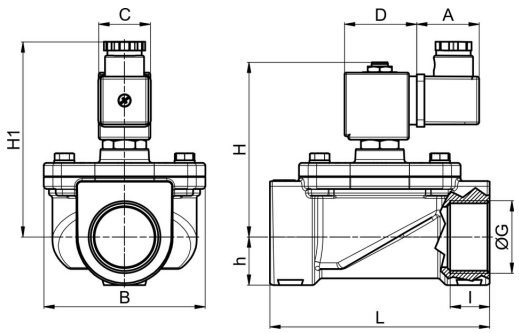

Priključek G	Nazivni premer DN[mm]	Tlačno območje [bar]		A	B	C	D	H	H1	h	I	L	Kv-vrednost [m³/h Voda]	Tuljava	Teža [pribl. kg]	Tip
		AC	DC													
G11/4"	35	0 - 16	-	36	94	30	42	130	142	27	21	128	16,2	BD.	2,45	21HF7K0B350
G11/4"	35	0 - 16	6	36	94	52	55	130	142	27	21	128	16,2	GD.	2,75	21HF7K0B350
G11/2"	40	0 - 16	-	36	94	30	42	130	142	27	21	128	16,8	BD.	2,25	21HF8K0V400
G11/2"	40	0 - 16	6	36	94	52	55	130	142	27	21	128	16,8	GD.	2,55	21HF8K0V400

Slike niso zavezujoče
Pridržujemo si pravico do sprememb konstrukcije, mer in materialov